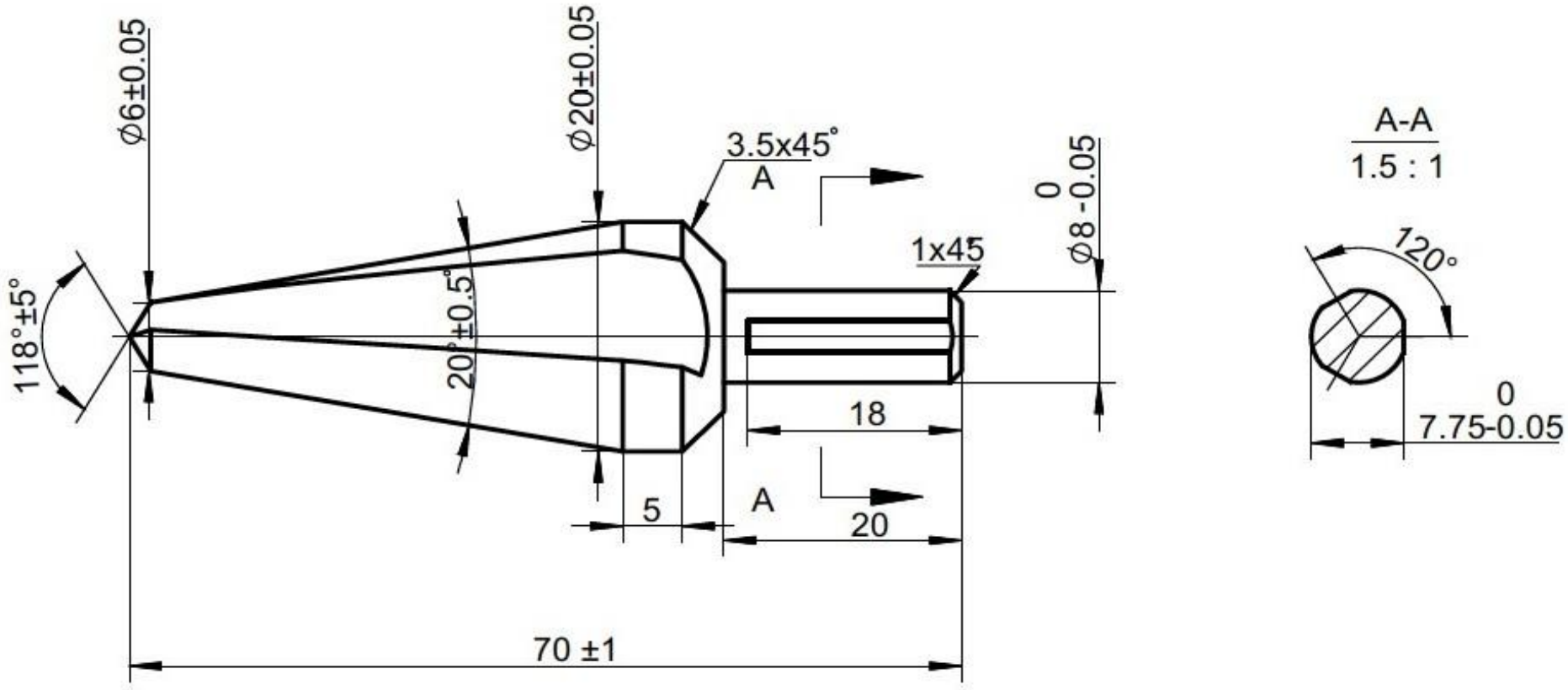
Ø6±0.05
Ø20±0.05
3.5x45°
A
1x45
Ø8 0 -0.05
118°±5°
20°±0.5°
18
5
A
20
70 ±1
A-A
1.5 : 1
120°
7.75 0 -0.05