記号	年月日	改訂内容および理由	担当

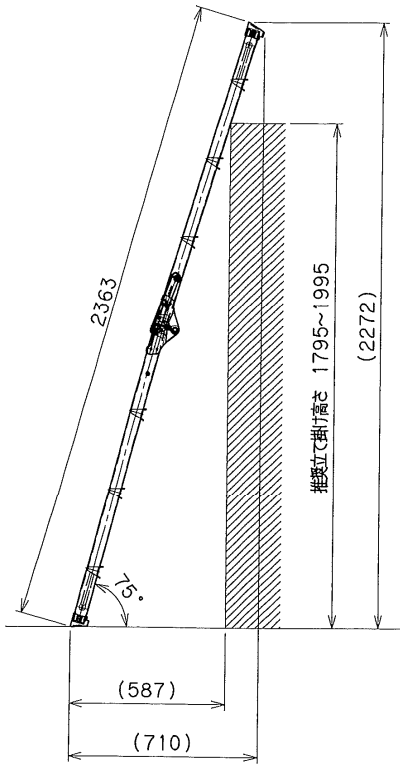

はしご状態

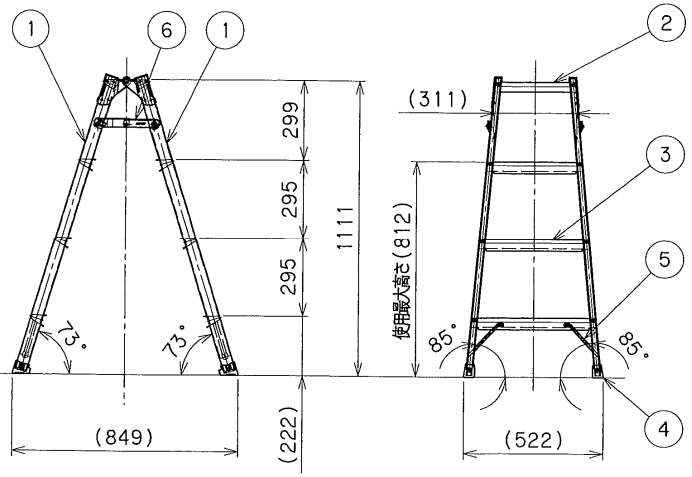

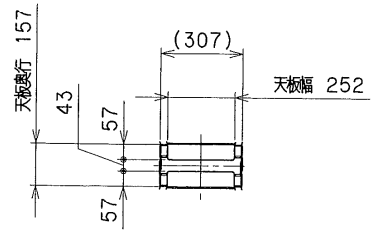

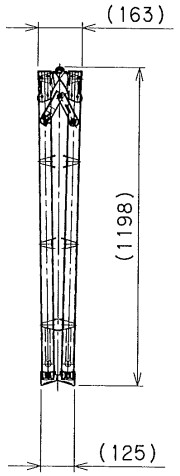

収納状態

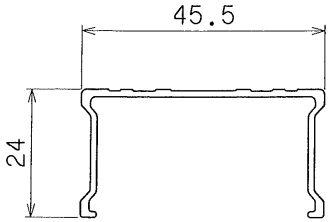

支柱断面図(1/1)

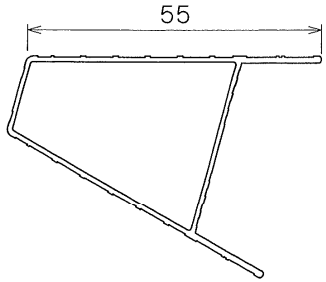

踏ざん断面図(1/1)

最大使用質量:100kg
製品質量 :4.3kg

品番	品名	材質	数量	備考
6	開き止め金具	スチール	2	
5	補強金具	スチール	4	
4	支柱端具	樹脂	4	
3	踏ざん	アルミ	6	
2	天板	アルミ	2	
1	支柱	アルミ	4	

表面処理	—	アルインコ株式会社	
製図年月日	尺度 1/10	型式	PRS-120WA
承認 / 検図 / 設計・製図		名称	全体組立
		図番	PHK-S03