品番	MP2566	電気用品の記号	PSE JET

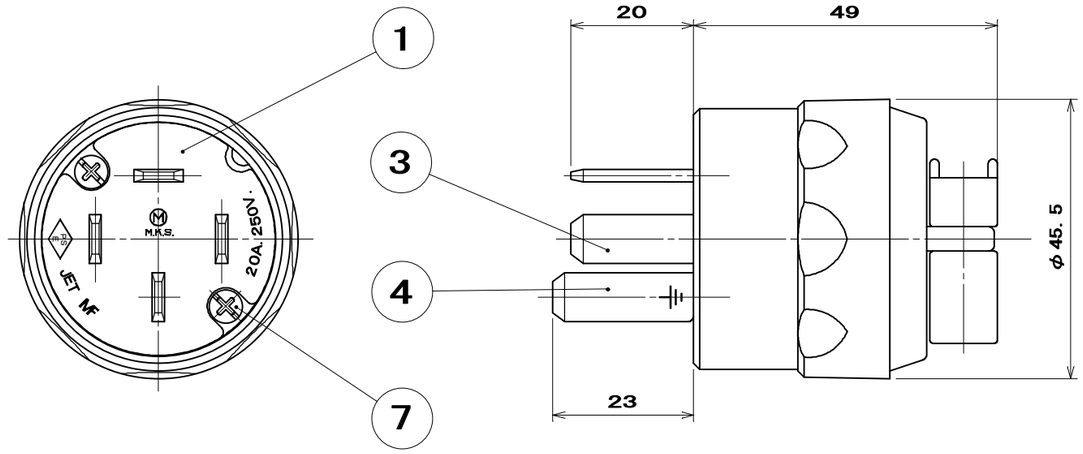

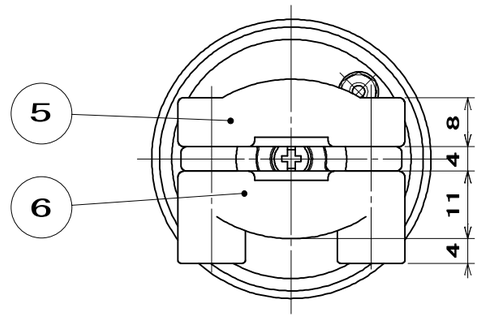

カバーを外した状態

※表示は一例を表す

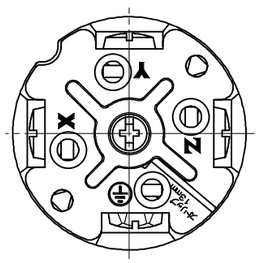

● 適用電線

- VCT　2mm² (19Aまで)・3.5mm²
- VCTF　2mm² (17Aまで)・3.5mm²

● 電線加工寸法

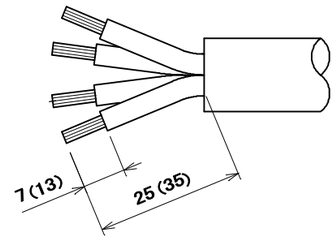

注意：はさみ込み接続の場合

（　）内寸法を参考にしてください。

● 適用圧着端子

- 2mm²　・・・・・R2－4
- 3.5mm²・・・・R3.5－4

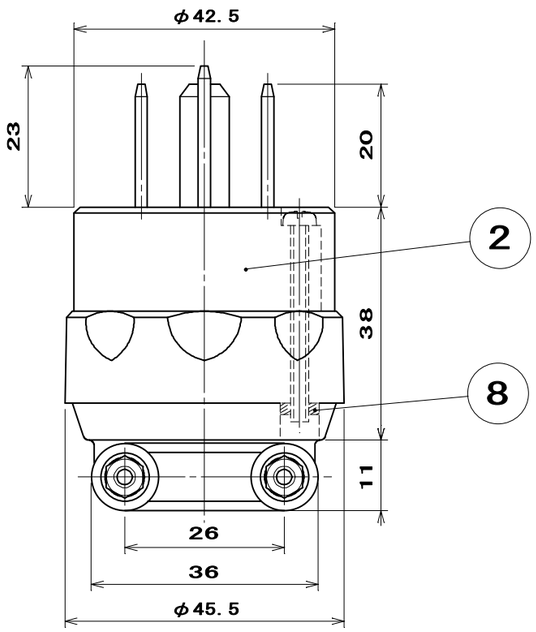

極配置寸法

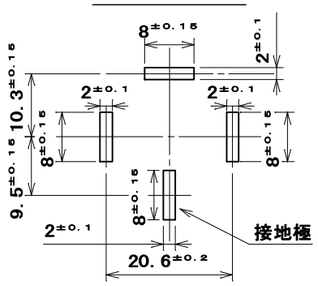

刃

部番	部品名	個数	材質	処理	摘要
8	六角ナット	2	炭素鋼線	ニッケルめっき	M3
7	なべ小ねじ	2	炭素鋼線	亜鉛めっき・クロメート処理	M3×32
6	コードグリップ(B)	1	ABS樹脂	色：黒	
5	コードグリップ(A)	1	ABS樹脂	色：黒	
4	接地端子刃	1	黄銅板	ニッケルめっき	
3	端子刃	3	黄銅板	ニッケルめっき	
2	カバー	1	ABS樹脂	色：黒	
1	器台	1	フェノール樹脂	色：黒	

尺度	三角法	定格 3P+E.20A.250V.	品名
1/1	単位mm	作成 2003年9月9日	接地3P20Aプラグ(3M) H形

株式会社 明工社　MEIKOSHA CO., LTD.

1005US3