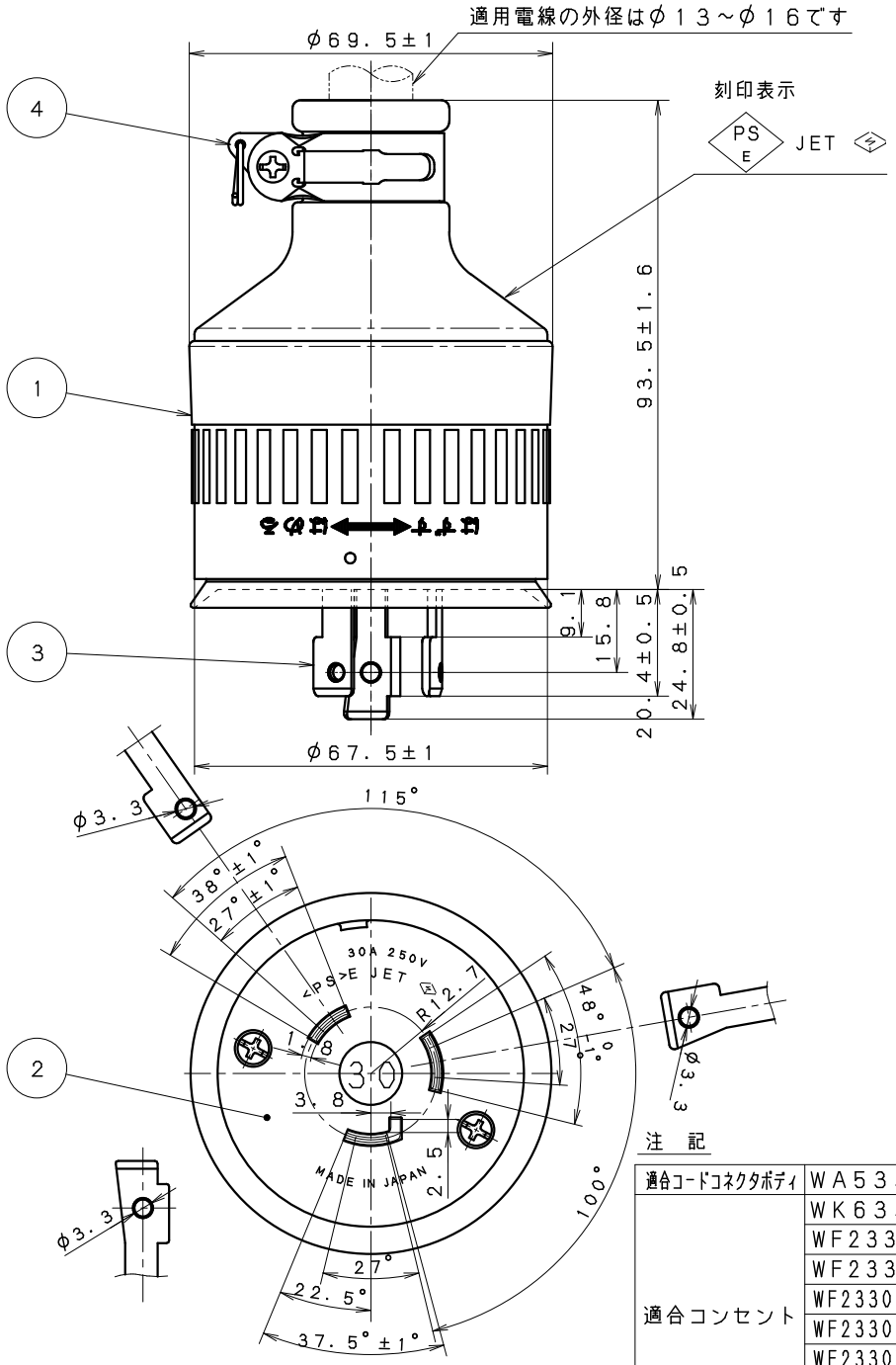

注　記

適合コードコネクタボディ	ＷＡ５３３９	(防雨形 JIS C 0920)
	ＷＫ６３３０	
適合コンセント	ＷＦ２３３０Ｂ	(非防水)
	ＷＦ２３３０Ｗ	
	ＷＦ２３３０Ａ-１	
	ＷＦ２３３０Ｒ-１	
	ＷＦ２３３０Ｗ-１	
	ＷＦ２３３０Ｇ１	
	ＷＫ２３３０	
	ＷＫ２３３０Ｗ	

⑤　ＪＩＳ　Ｒ５．５－５　３個　同梱

定　　格	３０Ａ　２５０Ｖ
適合法規	電気用品安全法（特定電気用品）
適用規格	極配置は、ＪＩＳ　Ｃ　８３０３およびＮＥＭＡ規格（Ｌ６－３０Ｐ）に準拠。
適用電線	６００Ｖﾋﾞﾆﾙ絶縁ビニルキャﾌﾞﾀｲﾔｹｰﾌﾞﾙ（ＶＣＴ） ６００Ｖｺﾞﾑｷｬﾌﾞﾀｲﾔｹｰﾌﾞﾙ（１ＣＴ，２ＣＴ，２ＰＮＣＴ） ３．５ｍｍ² ～ ５．５ｍｍ²

番号	構成要素	材料	色彩	備考
5	圧着端子	銅		すずめっき
4	コードグリップ	鋼板（ｔ１）		亜鉛めっき クロメート処理（三価）
3	栓　刃	黄銅板（ｔ１．８）		ニッケルめっき
2	ﾎﾞﾃﾞｨ	ユ　リ　ア	ブラック	
1	シ　ェ　ル	ブタジエンゴム	ブラック	

商　品　仕　様　図

品番	ＷＦ８３３０	改	４
品名	接地２Ｐ３０Ａ引掛防水ゴムキャップ（圧着端子付）		

パナソニック株式会社

（ＪＩＳ　Ａ－４）　単位ｍｍ　第三角法　（ＨＫＣ０４１０，Ｄ０１，２７，１５０７１５）