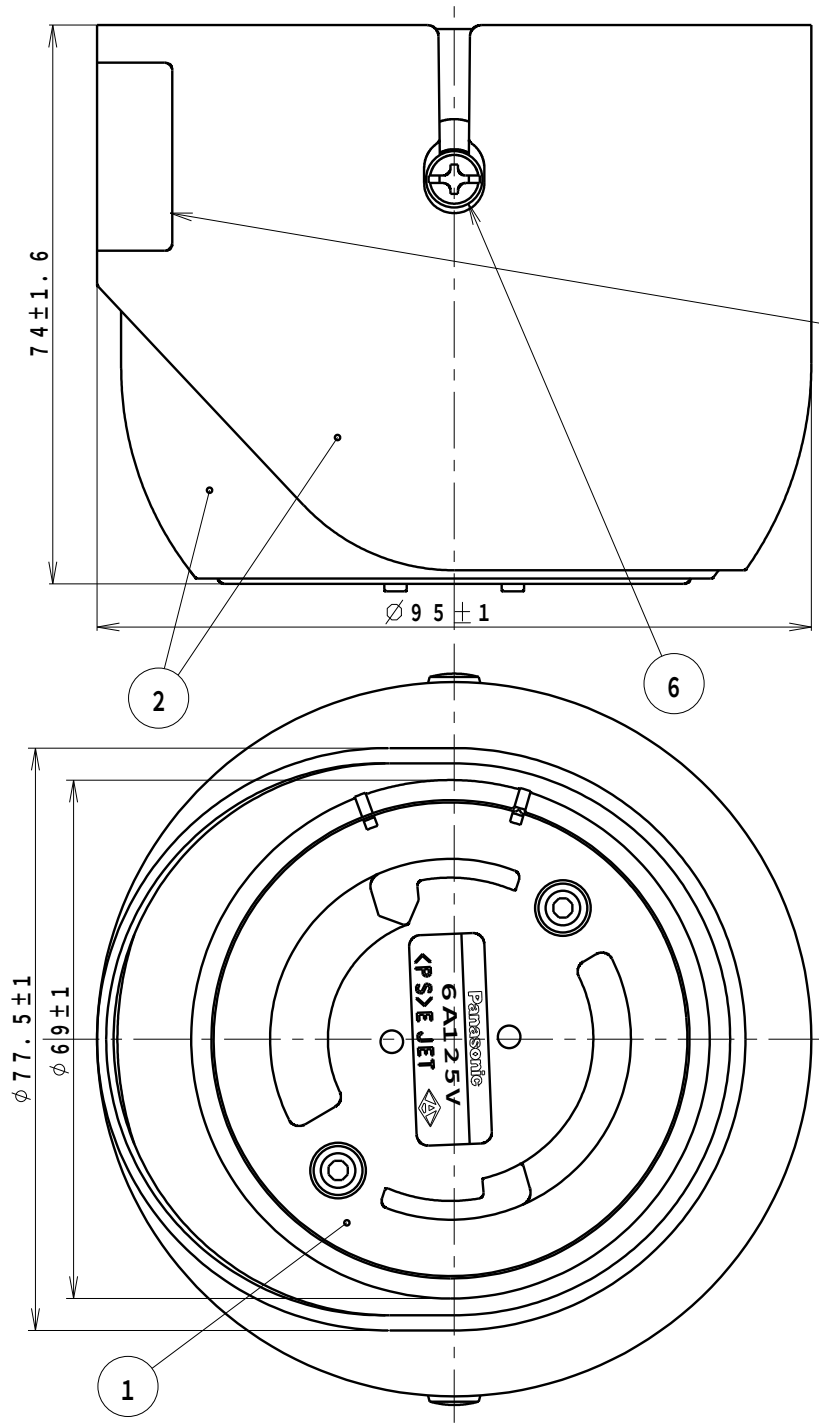

⚠警告
落下してけがの恐れあり
適用重量を超えて使用しない
ペンダント専用
適用重量：5kg以下

カバーのラベル表示内容

⚠警告
落下してけがの恐れあり
指定方向以外の取付禁止

⇧UPマークを上向きに、横線表示を水平に合わせて取付ける

取付金具のラベル表示内容

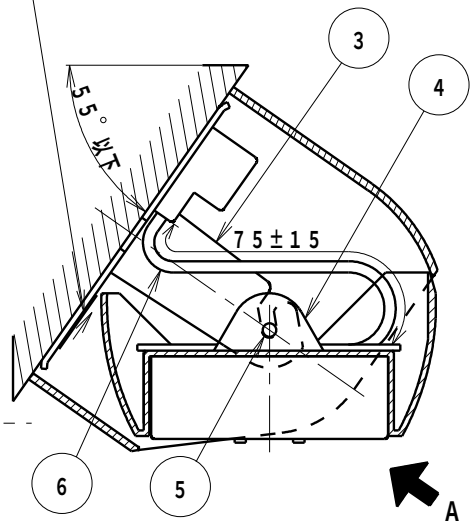

傾斜天井に取り付け時の部分断面図（1：2）

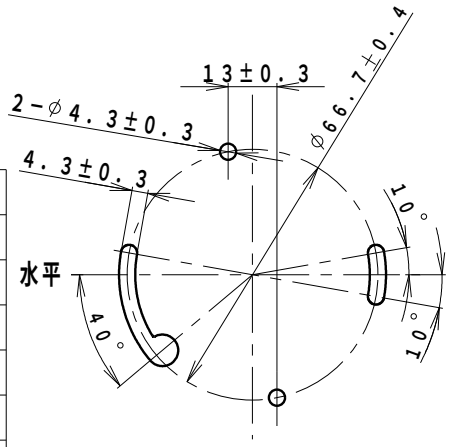

A方向より見た取付穴寸法（1：2）

定　格	6A　125V
適合法規	電気用品安全法（特定電気用品）
適用規格	JIS　C　8310（シーリングローゼット）による
端子方式	ねじなし端子式（電線差し込み式）
適用電線	φ1.6mm，φ2mm　Cu（銅）単線専用
適用照明器具	シーリングキャップ付ペンダント［重量：3kg以下（補強コード使用時5kg以下）］
適用傾斜角度	水平面より55°以下

番号	構成要素	材料	色彩	処理
6	カバー取付ねじ	黄銅線（φ3.5）		表面塗装（ホワイト）
5	芯　棒	ステンレス鋼棒（φ4）		
4	吊り金具	鋼板（t1.6）		表面ねっきクロメート処理［三価］
3	取付金具	鋼板（t1.6）		表面ねっきクロメート処理［三価］
2	カバー	ABS樹脂	オフホワイト	
1	シーリングボディ	メラミンフェノール	オフホワイト	

商品仕様図

品番	WG4402W	改	4
品名	傾斜天井用引掛シーリング（ホワイト）（フル端子）		

パナソニック株式会社

（JIS　A−4）　単位mm　第三角法

（HKC0410，D01，27，120101）