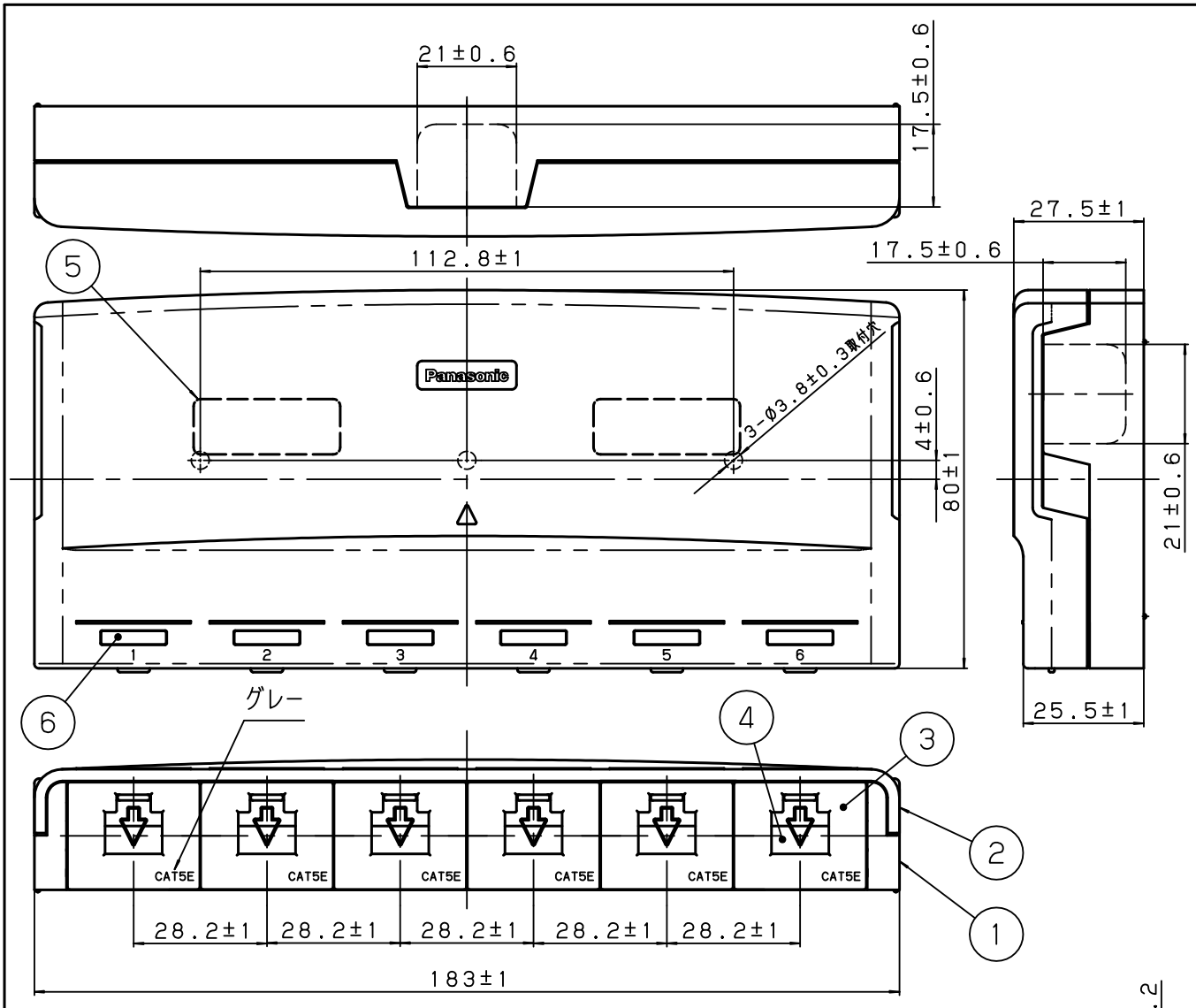

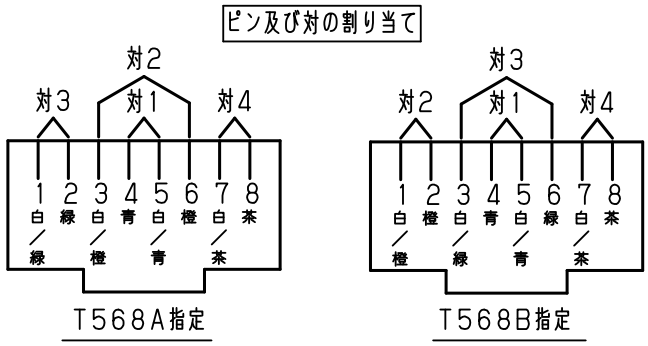

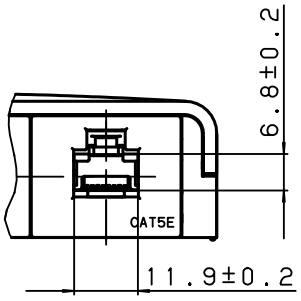

扉を開けた状態

注記

結線仕様は　TIA/EIA-568-B.2規格のT568A指定又はT568B指定に基づく

適用電線	AWG22～AWG24（Ø0.5 mm～Ø0.65 mm）単線及びAWG24より線の「CAT5E対応UTPケーブル」
適合モジュラプラグ	IEC60603-7に規定される形状の8極フリーコネクタ（8極モジュラプラグ）

番号	構成要素	材料	色彩	処理
6	カラーチップ	ABS樹脂	オフホワイト	交換用色違い品 NR3511＊（別売）
5	磁石	フェライト	――	WH9001P相当品
4	扉	ABS樹脂	ブルー	
3	差込口カバー	ABS樹脂	グレー	
2	カバー	ABS樹脂	オフホワイト	
1	ボディ	ABS樹脂	グレー	

商品仕様図

品番	NR3166	改	4
品名	ぐっとすシリーズ 情報モジュラジャック（CAT5E）（露出型6コロ）		

パナソニック株式会社

（JIS A-4）　単位mm　第三角法

(HKC0410, D01, 27, 120101)