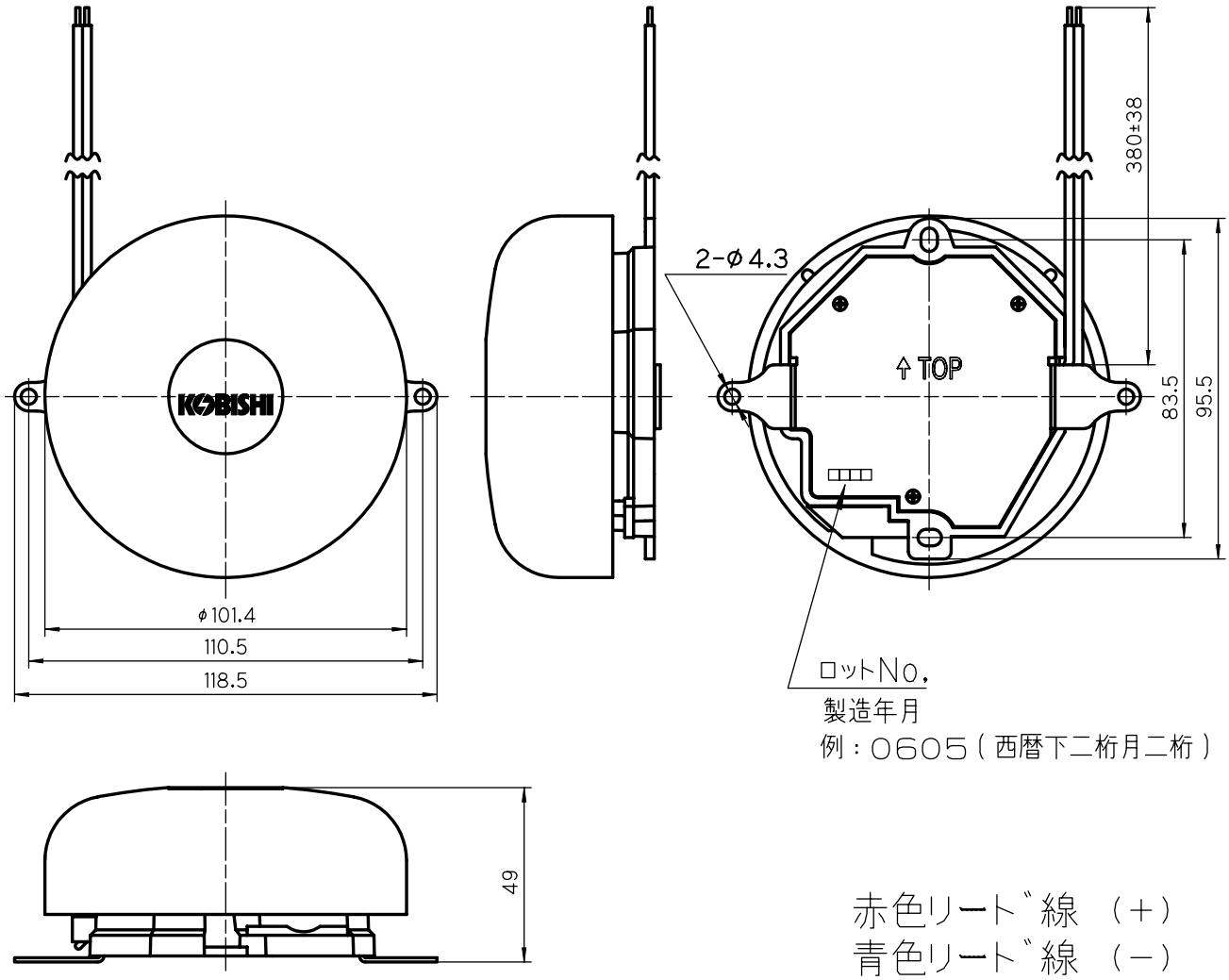

寸法公差 （±）

16ヲコエ	63マデ	1．2
63ヲコエ	250マデ	1．8

記号	日付	変更記事	変更	検証	承認
A	2006.04.13	↑TOP，ネーム追加の為、全面書換	梅村	池田	諏訪
B	2006.05.19	ロットNo.追加の為、全面書換	梅村	池田	諏訪
C	2009.06.26	社名変更の為、図枠変更	梅村	池田	諏訪
D	2010.11.12	リード線公差変更(20→38mm)の為、全面書換	梅村		池田

尺度	製図	検証	承認	製品名	屋内用ベル
1/2	梅村	池田	諏訪	型式	MBF-4E
単位				図名	外形図
mm	2005.06.20	2005.07.07	2005.07.11	図面番号	MBF4E-0001 D
	サクサプレシジョン株式会社			管理コード	

様式技-103-1A