EA940DD-14　アラームベル

Ver.1.1

特　長
- 一般屋内用ベル
- モータ駆動の小型直流ベル
- モータ駆動の為、長寿命で、信頼性の高いベル

仕　様

定格電圧	DC24V	使用周囲湿度	45～85%[RH]
使用電圧範囲	20.0～26.4V	音量	93dB/m
定格電流	0.030A	定格寿命	80Hr
最低動作電圧	19.2Vmax	耐電圧	500V1分間
使用温度範囲	-10～+40℃	絶縁抵抗	100MΩ以上
保存温度	-20～+50℃	重量	420g

取付穴径…φ4.3mm　2穴

材　質
- ゴング…スチール製（赤塗装）
- ベース…スチール製（メッキ鋼板）

安全上の警告

- 定格を超える電圧を加えないで下さい。
  発煙や発火の原因になります。

安全上の注意

- 浴室などの水のかかる場所、高温、多湿、粉塵の多い場所では使用しないで下さい。
  漏電や感電、発煙の原因になります。
- 本体を落としたり、強い衝撃を加えたりしないで下さい。
  故障や火災の原因になります。

サイズ

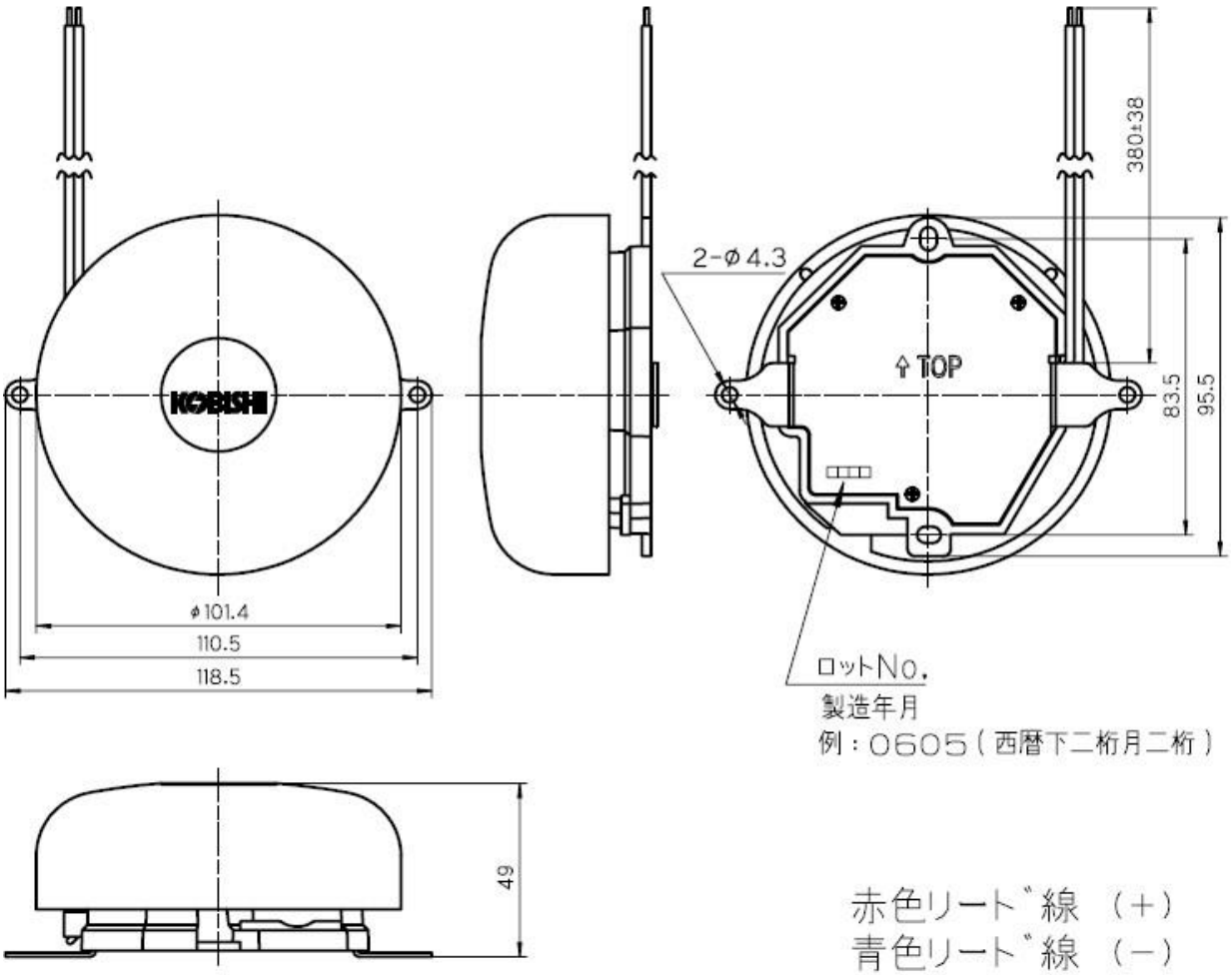

20.Sep.