EA947SL-4～-8、SM-4～-8

ねじ無しストレートコネクター

Ver.1.1

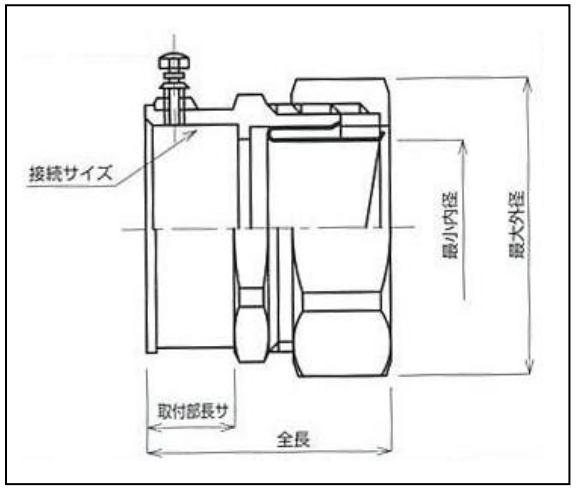

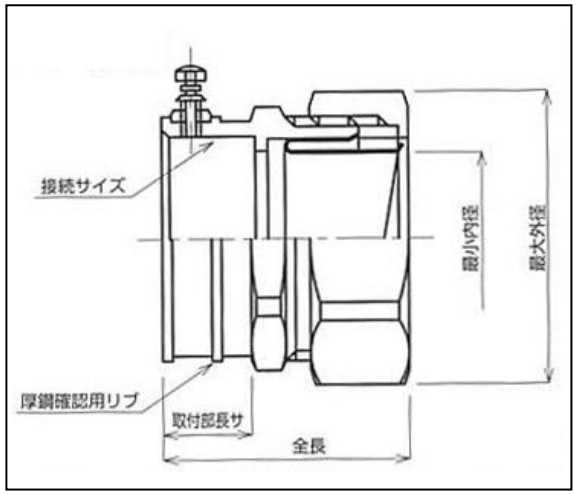

●材質・・・亜鉛ダイカスト製
（亜鉛電気メッキ処理）

●仕様・・・SL-4～-8：薄鋼用
SM-4～-8：厚鋼用

●止めねじ式

品番	接続電線管サイズ	サイズ(mm)				重量
		内径	外径	取付ねじ長	全長	
EA947SL-4	E19	14.5	36.0	12	39	85g
EA947SL-6	E25	19.5	43.0	14	40	110g
EA947SL-8	E31	25.5	51.0	16	48	170g
EA947SM-4	G16	14.5	36.0	12	39	85g
EA947SM-6	G22	19.5	43.0	14	40	110g
EA947SM-8	G28	25.5	51.0	16	48	170g

●用途・・・フレキチューブを電線管に接続するストレートコネクター

●適合フレキチューブ・・・
EA947SA-1～-50,SB-1～-50,SC-1～-50

●適合表

ケーブル保護管	呼び	コネクター
EA947SA-1～-50	1/2”	EA947SJ-4,SK-4
EA947SB-1～-50	3/4”	EA947SJ-6,SK-6
EA947SC-1～-50	1″	EA947SJ-8,SK-8

24.Sep.