EA948CB－101～－148
（オネジクランプバー）

○ クランピングポジションを変えずに、位置を安全で便利な方向に調整できます。
○ 狭い場所でもレバーをセットできますので、取付けｽﾍﾟｰｽの節約になります。

○ レバー　材質　亜鉛ダイキャスト
　カラー　　オレンジ
　ネジ部　スチール（黒染め）

レバーを引き上げると、かみ合っていたレバーとねじ部のセレーションが外れます。

レバーのみがフリーになりますのでお望みの位置まで回してください。

手を離すと内蔵スプリングの力でレバーが戻りクランプ出来る状態になります。
（歯数20の場合、計算式360°/20＝18°
18°毎にセレーションがかみ合います）

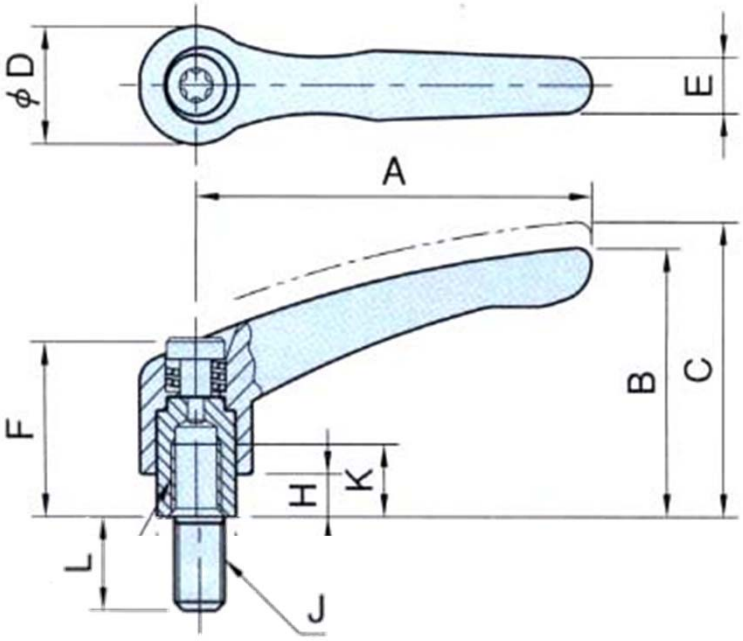

	歯数	A	B	C	D	E	F	G	H	J	K	L	重量(g)	規格（適応工具の呼び）ードライバー	トルクス
CB－101	16	40	31	34	14	7	24.5	10	4	M5X0.8	9	10	40	−5.5	T20
CB－102	〃	〃	〃	〃	〃	〃	〃	〃	〃	〃	〃	15	41		
CB－103	〃	〃	〃	〃	〃	〃	〃	〃	〃	〃	〃	20	42		
CB－104	〃	〃	〃	〃	〃	〃	〃	〃	〃	〃	〃	25	43		
CB－105	〃	〃	〃	〃	〃	〃	〃	〃	〃	〃	〃	30	45		
CB－106	〃	〃	〃	〃	〃	〃	〃	〃	〃	〃	〃	40	47		
CB－107	〃	〃	〃	〃	〃	〃	〃	〃	〃	〃	〃	50	49		

（単位mm）

	歯数	A	B	C	D	E	F	G	H	J	K	L	重量(g)	規格(適応工具の呼び) ードライバー	トルクス
CB－111	16	40	31	34	14	7	24.5	10	4	M6X1	9	10	40	−5.5	T20
CB－112	〃	〃	〃	〃	〃	〃	〃	〃	〃	〃	〃	15	41		
CB－113	〃	〃	〃	〃	〃	〃	〃	〃	〃	〃	〃	20	42		
CB－114	〃	〃	〃	〃	〃	〃	〃	〃	〃	〃	〃	25	43		
CB－115	〃	〃	〃	〃	〃	〃	〃	〃	〃	〃	〃	30	45		
CB－116	〃	〃	〃	〃	〃	〃	〃	〃	〃	〃	〃	40	47		
CB－117	〃	〃	〃	〃	〃	〃	〃	〃	〃	〃	〃	50	49		

（単位mm）

	歯数	A	B	C	D	E	F	G	H	J	K	L	重量(g)	規格(適応工具の呼び) ードライバー	トルクス
CB－121	20	65	42.5	45.5	19	9.5	28.5	13.5	6.5	M8X1.25	12	15	100	−5.5	T20
CB－122	〃	〃	〃	〃	〃	〃	〃	〃	〃	〃	〃	20	101		
CB－123	〃	〃	〃	〃	〃	〃	〃	〃	〃	〃	〃	25	102		
CB－124	〃	〃	〃	〃	〃	〃	〃	〃	〃	〃	〃	30	103		
CB－125	〃	〃	〃	〃	〃	〃	〃	〃	〃	〃	〃	40	110		
CB－126	〃	〃	〃	〃	〃	〃	〃	〃	〃	〃	〃	50	115		
CB－127	〃	〃	〃	〃	〃	〃	〃	〃	〃	〃	〃	60	120		

（単位mm）

	歯数	A	B	C	D	E	F	G	H	J	K	L	重量(g)	規格(適応工具の呼び) ードライバー	トルクス
CB－131	22	80	54.5	58.5	22	11	37	16	10	M10X1.5	14	20	150	−5.5	T20
CB－132	〃	〃	〃	〃	〃	〃	〃	〃	〃	〃	〃	25	153		
CB－133	〃	〃	〃	〃	〃	〃	〃	〃	〃	〃	〃	30	157		
CB－134	〃	〃	〃	〃	〃	〃	〃	〃	〃	〃	〃	40	162		
CB－135	〃	〃	〃	〃	〃	〃	〃	〃	〃	〃	〃	50	170		
CB－136	〃	〃	〃	〃	〃	〃	〃	〃	〃	〃	〃	60	170		

（単位mm）

	歯数	A	B	C	D	E	F	G	H	J	K	L	重量(g)	規格(適応工具の呼び) ードライバー	トルクス
CB－141	24	95	63	67.5	27.5	13	43	19	10	M12X1.75	17	25	235	−7(−6)	T27
CB－142	〃	〃	〃	〃	〃	〃	〃	〃	〃	〃	〃	30	240		
CB－143	〃	〃	〃	〃	〃	〃	〃	〃	〃	〃	〃	40	246		
CB－144	〃	〃	〃	〃	〃	〃	〃	〃	〃	〃	〃	50	252		
CB－145	〃	〃	〃	〃	〃	〃	〃	〃	〃	〃	〃	60	260		
CB－146	〃	〃	〃	〃	〃	〃	〃	〃	〃	〃	〃	70	270		
CB－147	〃	〃	〃	〃	〃	〃	〃	〃	〃	〃	〃	80	280		
CB－148	〃	〃	〃	〃	〃	〃	〃	〃	〃	〃	〃	90	290		

（単位mm）