	部品名	材料	表面処理	図番	数量	備考
1	脚止め金具	SUS304	パシペート	P-000PA12SP001	1	

※品質に影響しない外観上の傷や変色などは良品といたします。

品番	B
PA-12S	19

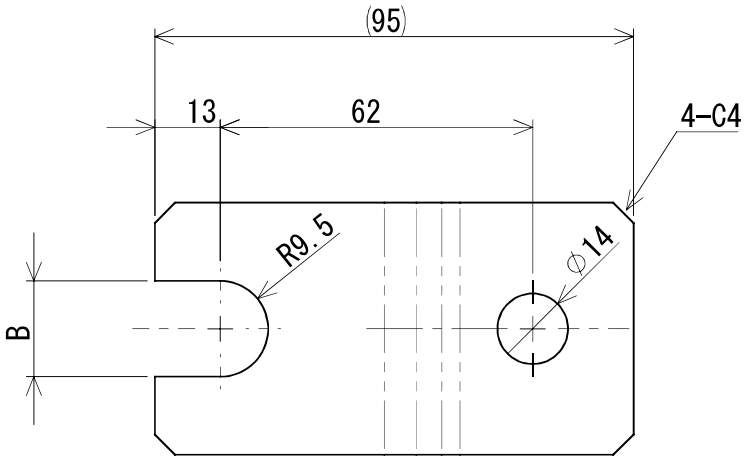

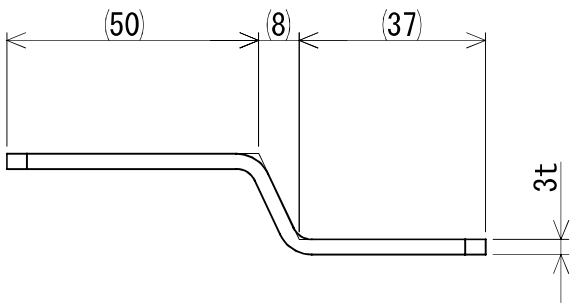

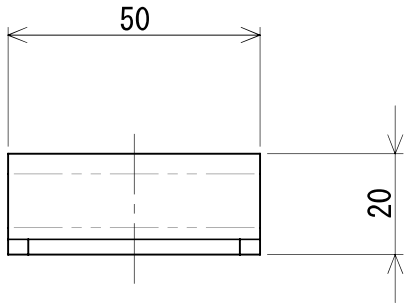

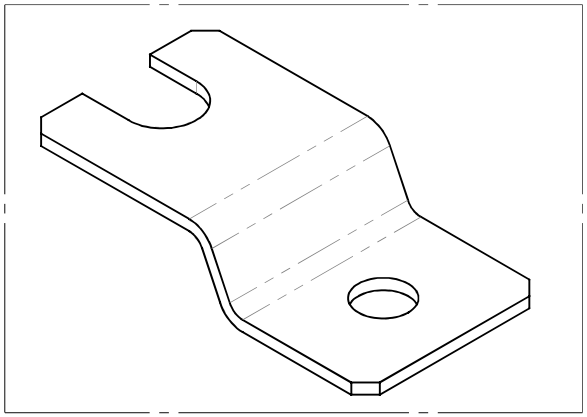

図 法	第三角法	尺 度	FREE	日 付	2024/02/01	商品名	脚止め金具
寸法公差	-	設 計	K.CYOU		ダイワアドテック株式会社 Daiwa Adtech co.,ltd.		
単 位	mm	検 図	S.ISHIBASHI			図 番	P-000PA12SP001
用 紙	A4	承 認	T.TAMAOKI				

No.	日付	改 訂 来 歴	改訂者	承認者