ＥＡ９４９ＨＢ-４１～１２８ 六角頭全ボルト

材　質：鉄、ユニクロメッキ

並目ねじ

サイズ

	品番	ネジの呼び径	ピッチ	ℓ（首下長さ）	k 基準	k 許容差	s 基準	s 許容差	e 約	入数
廃番	~~EA949HB-41~~	M4	0.7	8	2.8	±0.1	7	0 -0.2	8.1	40
廃番	~~EA949HB-42~~			10						40
廃番	~~EA949HB-43~~			15						40
廃番	~~EA949HB-44~~			18						35
廃番	~~EA949HB-45~~			20						35
廃番	~~EA949HB-46~~			25						30
廃番	~~EA949HB-47~~			30						28
廃番	~~EA949HB-48~~			35						25
廃番	~~EA949HB-49~~			40						24
廃番	~~EA949HB-51~~	M5	0.8	10	3.5	±0.15	8	0 -0.2	9.2	40
廃番	~~EA949HB-52~~			15						40
廃番	~~EA949HB-53~~			18						35
廃番	~~EA949HB-54~~			20						35
廃番	~~EA949HB-55~~			25						30
廃番	~~EA949HB-56~~			30						28
廃番	~~EA949HB-57~~			35						24
廃番	~~EA949HB-58~~			40						24
廃番	~~EA949HB-59~~			50						20
	EA949HB-61	M6	1	16	4	±0.15	10	0 -0.2	11.5	36
	EA949HB-62			20						36
	EA949HB-63			25						30
	EA949HB-64			30						28
	EA949HB-65			40						23
	EA949HB-66			50						20
	EA949HB-81	M8	1.25	16	5.5	±0.15	13	0 -0.25	15	35
	EA949HB-82			20						35
	EA949HB-83			25						31
	EA949HB-84			30						28
	EA949HB-85			40						23
	EA949HB-86			50						20
	EA949HB-87			60						15
	EA949HB-88			75						13
	EA949HB-101	M10	1.5	20	7	±0.2	17	0 -0.25	19.6	28
	EA949HB-102			25						25
	EA949HB-103			30						23
	EA949HB-104			40						19
	EA949HB-105			50						17
	EA949HB-106			60						13
	EA949HB-107			75						11
	EA949HB-108			90						8
	EA949HB-109			100						7
	EA949HB-121	M12	1.75	25	8	±0.2	19	0 -0.35	21.9	17
	EA949HB-122			30						16
	EA949HB-123			40						13
	EA949HB-124			50						12
	EA949HB-125			60						9
	EA949HB-126			75						8
	EA949HB-127			90						7
	EA949HB-128			100						6

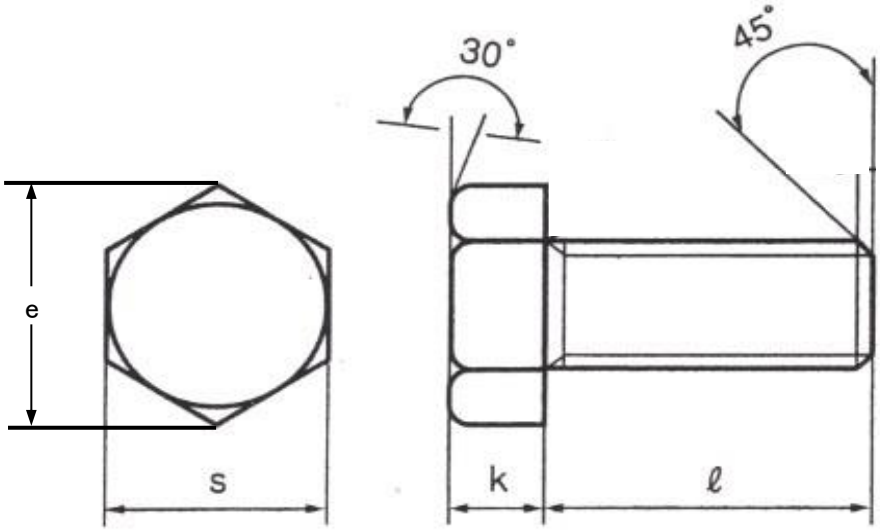
30°
45°
e
s
k
ℓ