No.	材　質
1	SUS430
2	SUS304
3	SUS304
4	SS400
5	SS400
6	SS400
7	SS400

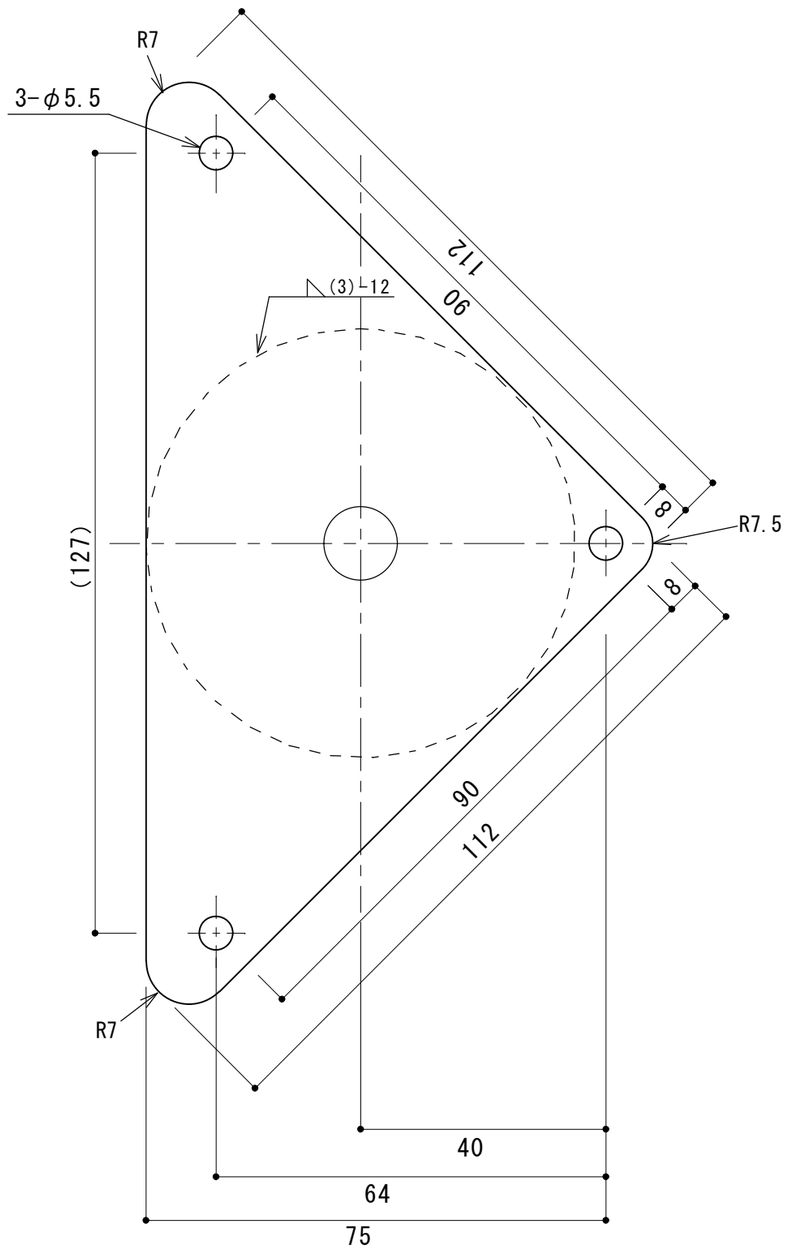

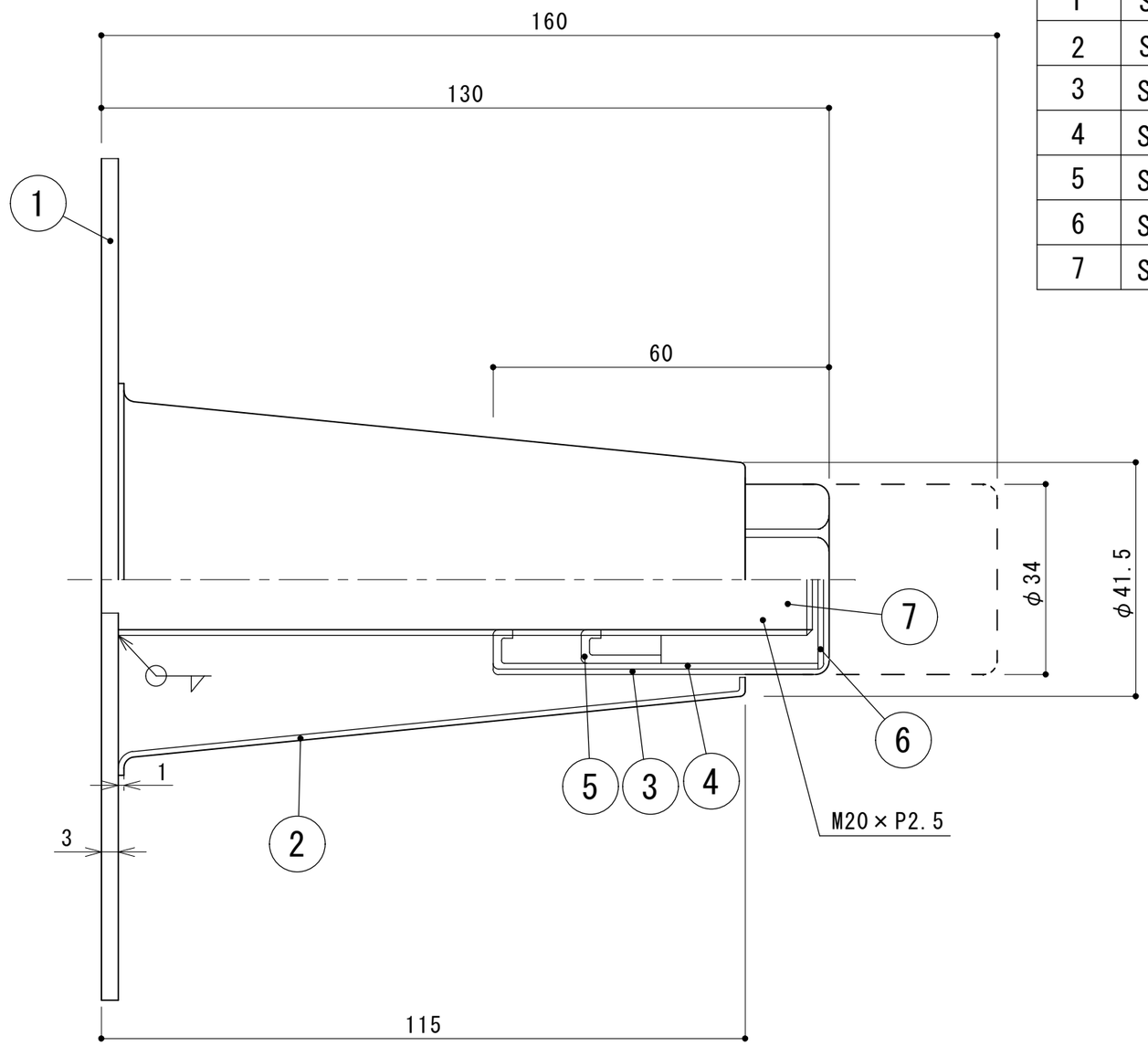

最大荷重：1400kg-f

SUGICO スギコ産業株式会社				品名 アジャスト脚　三角座		縮尺 1／1	数量
	年月日 H28.8.31	検図 T.SEKIKAWA	製図 S.YAMASHITA	品番 T0-125-130	寸法		図番