記号 MARK	改訂 REVISIONS	年月日 DATE	
△			

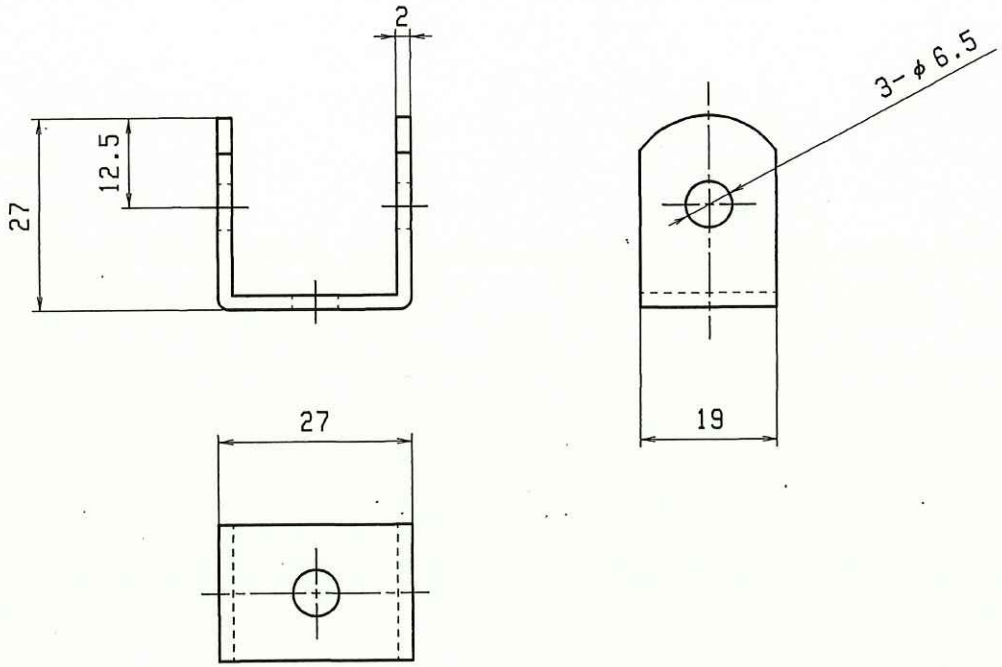

		SPHC		黒塗装	
		SUS304		ヘアーライン	
				クローム	
部番 ITEM	部品名 DESCRIPTION	材質 MATERIAL	数量 Q'TY	処理 FINISH	備考 NOTE

尺度 SCALE	年月日 DATE	担当者 NAME	承認 APPD	検図 CHKD	製図 DWN
1／1	09/04/06	茜			

商品番号・品名 PRODUCT NO. TITLE	図番 DWG. NO.
19U333-3	TK19-U3（C、S）