EA951EB-101

※単位:mm

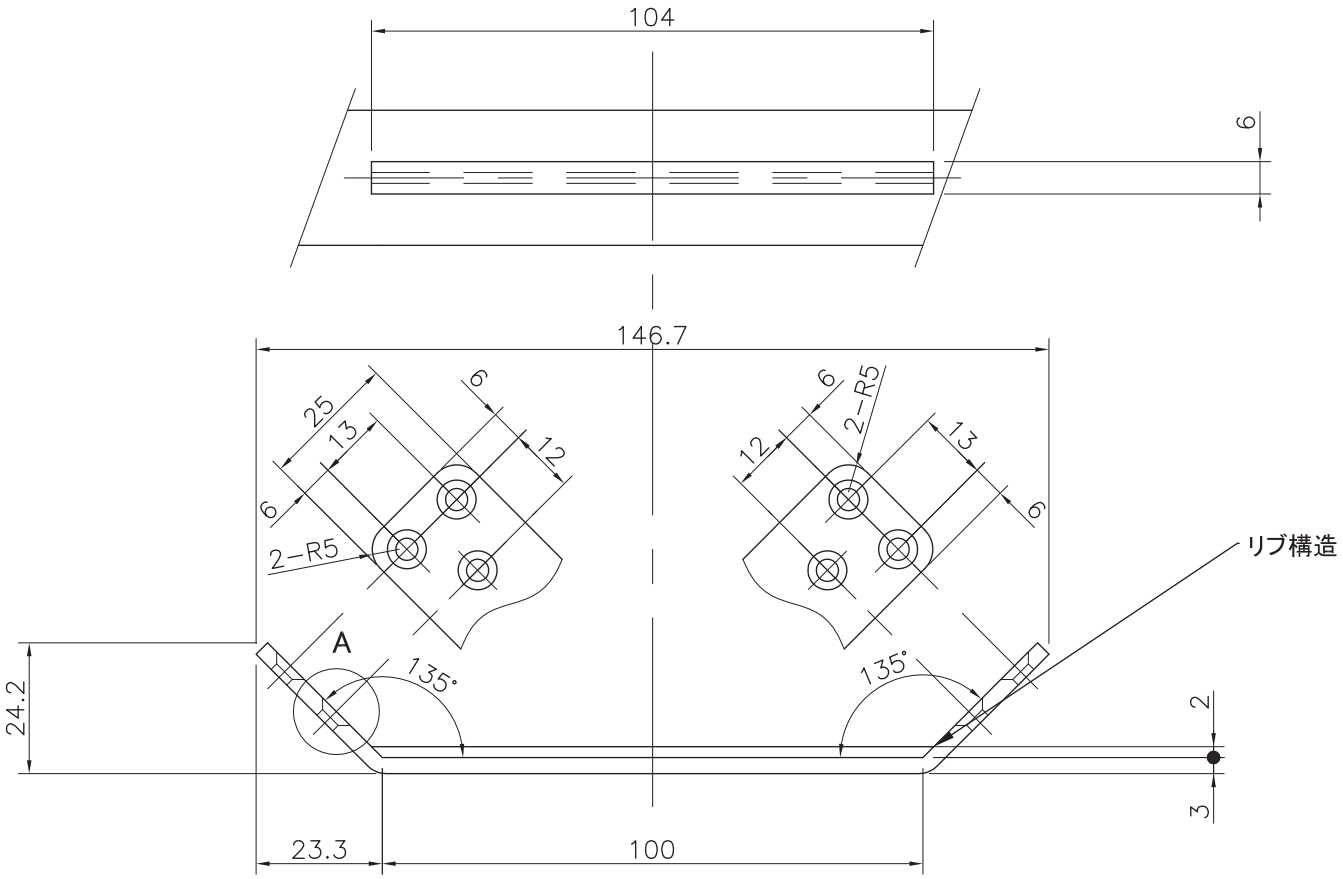

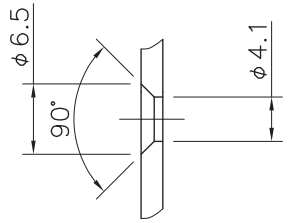

A部拡大図（S=2:1）