A3

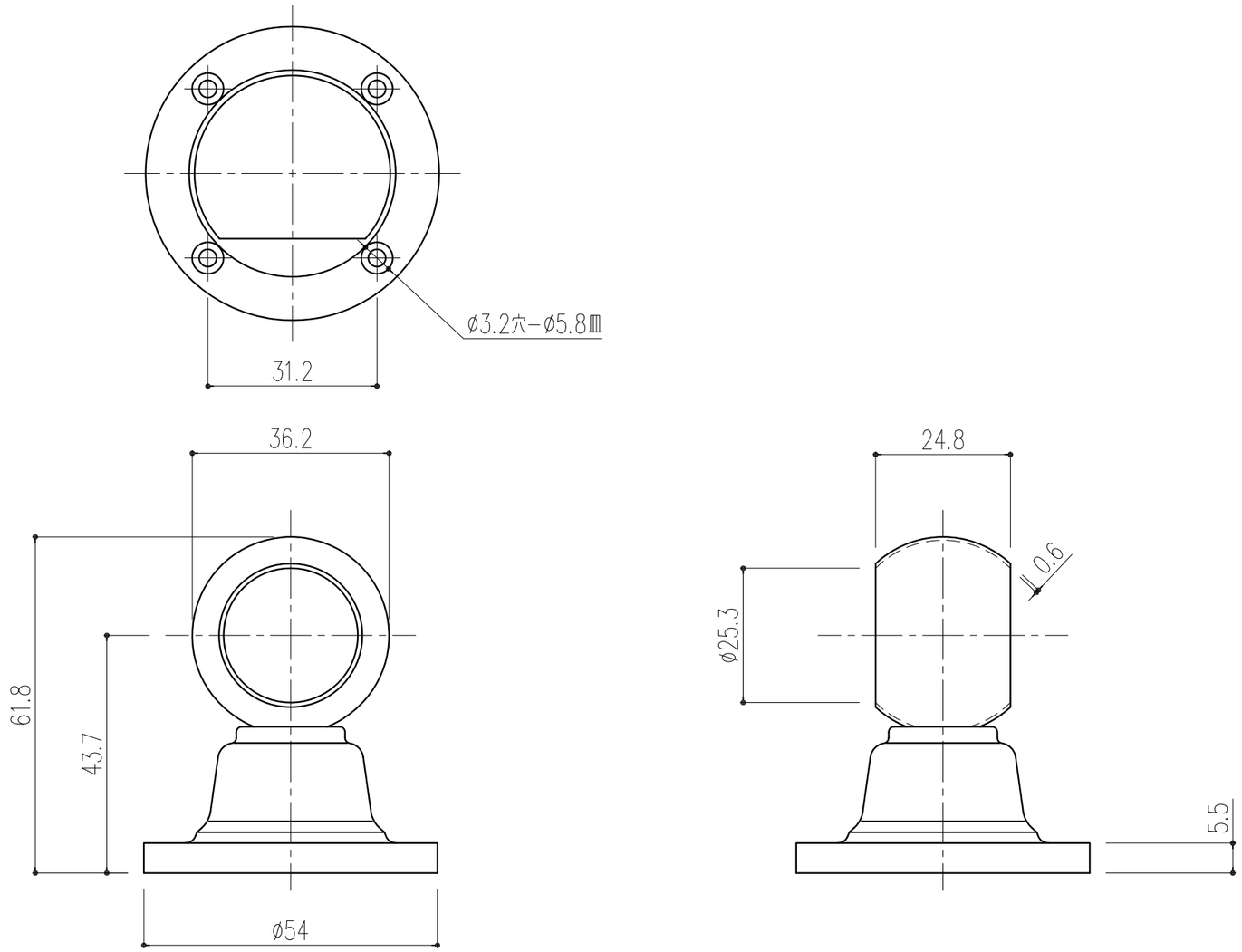

SUS十字穴付皿木ネジ　3.1×22　4本

本製品は改良の為予告なしに変更する事があります。

番号	名称	員数	材質規格	仕上	備考
			SUS304	研磨	

角法		日付	H17.02.22	確認	製図	検図	承認	縮尺
品番	221−125	図番						1/1
品名	SUSゲンコ　25通							

NO.	年月日	訂正事項
3		
2		
1	2018.02.09	商品コード別書替（大畑）