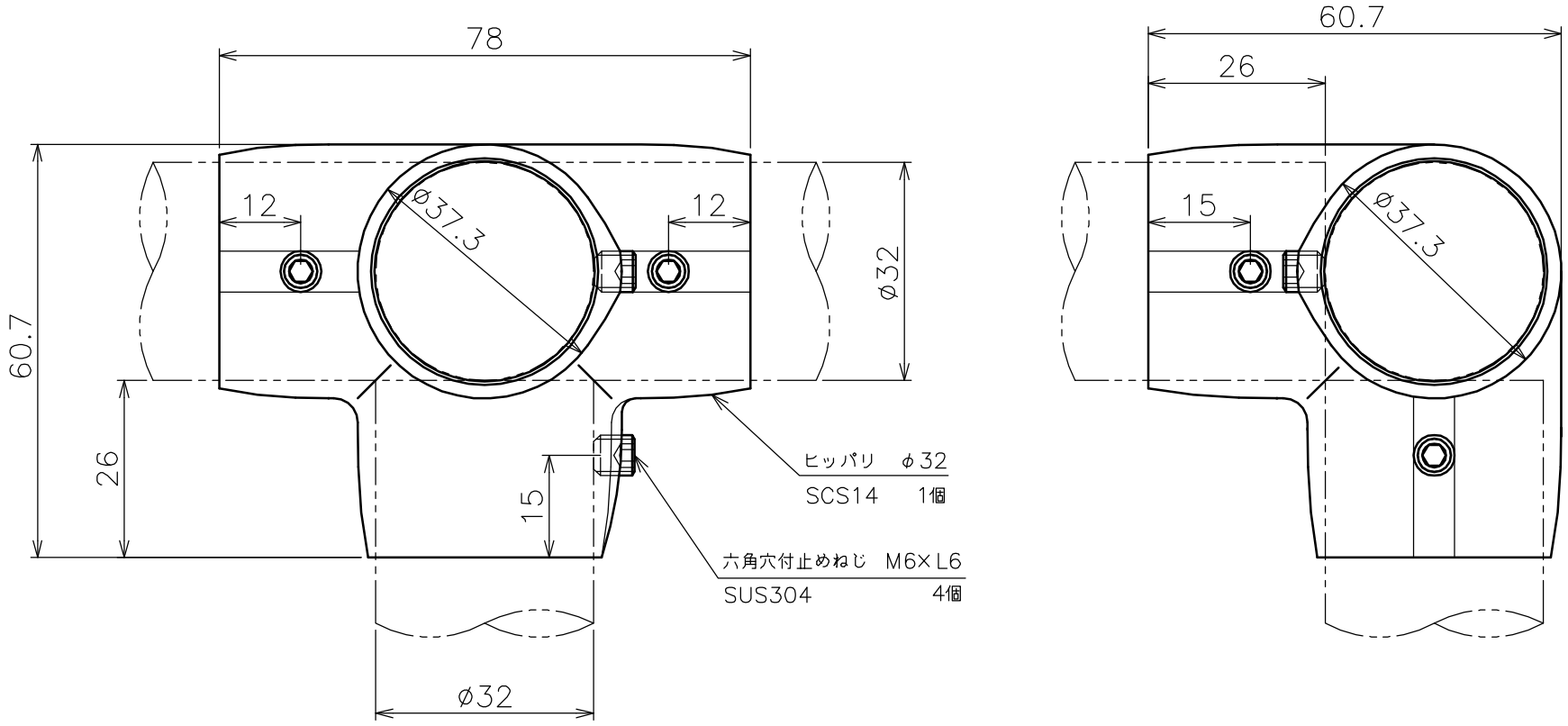

品名	パイプジョイント　ヒッパリ 製品図	サイズ	φ32	表面	鏡面
型式	AK2746	図番	2746S	尺度	1：1
作成年月日 '08.08.21	ASANO 浅野金属工業株式会社				