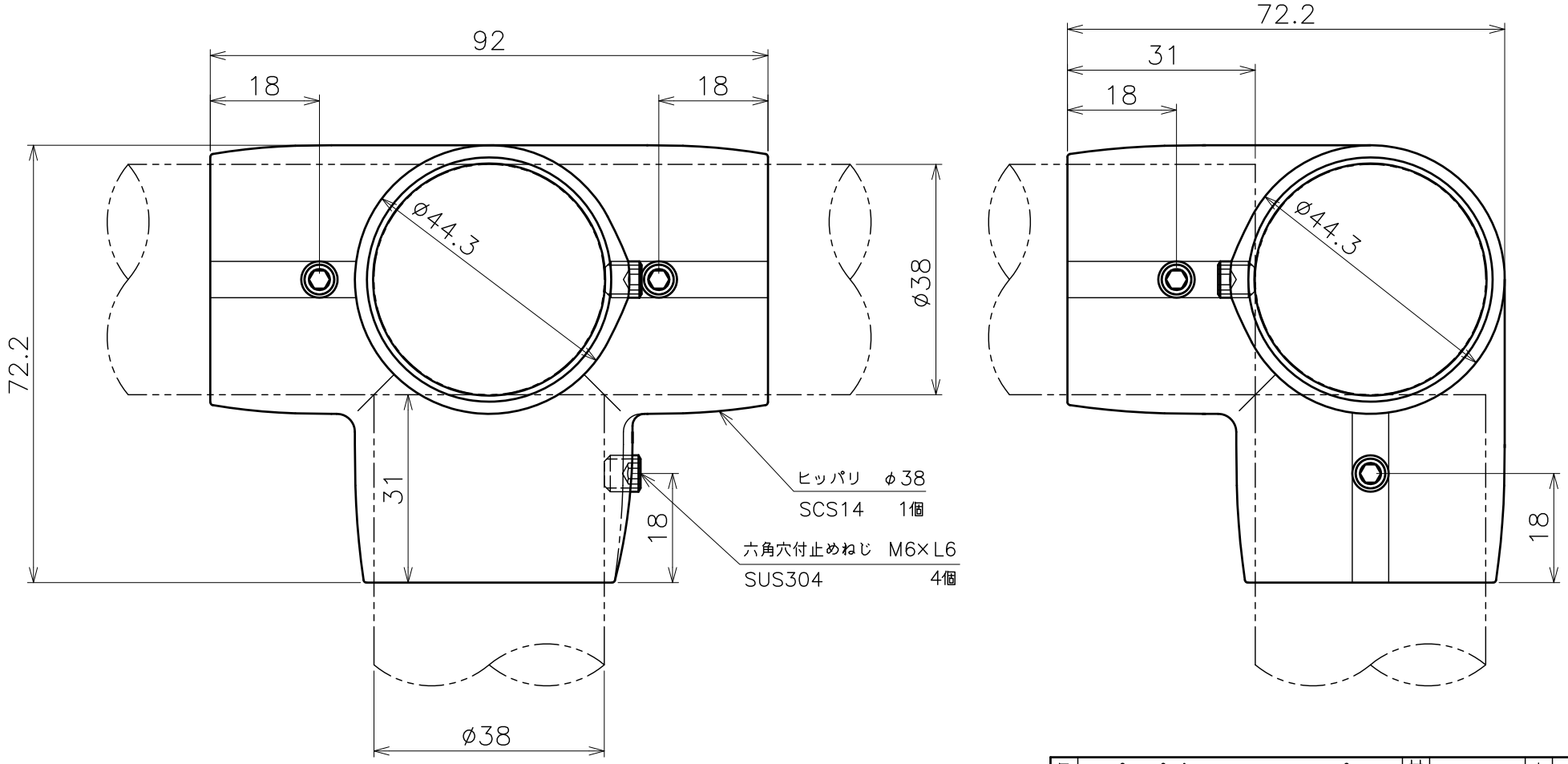

品名	パイプジョイント ヒッパリ 製品図	サイズ	φ38	表面	鏡面
型式	AK2747	図番	2747S	尺度	1:1
作成年月日 '17.02.16	ASANO 浅野金属工業株式会社				