品番	名　　称	材厚	1台当り	材質	備　　考
1	天　　板	0.8	1	SUS304	ヘアーライン仕上
2	本 体 側 板	0.8	1	SUS304	ヘアーライン仕上
3	底　　板	0.8	1	SUS304	
4	底 カ マ チ	0.8	1	SUS304	ヘアーライン仕上
5	側 板 前 補 強	1.0	左右各1	SUS304	
6	側 板 後 補 強	0.8	左右各1	SUS304	
7	底 板 前 補 強	1.5	1	SUS304	
8	底 板 中 補 強	0.8	1	SUS304	
9	棚　　板	0.8	2	SUS304	
10	棚 板 受	1.5	8	SUS304	
11	引　　戸	1.0	左右各1	SUS304	ヘアーライン仕上
12	引　　手	−	2	ABS	
13	カムロック錠	−	1	ZDC2	クロムめっき2級

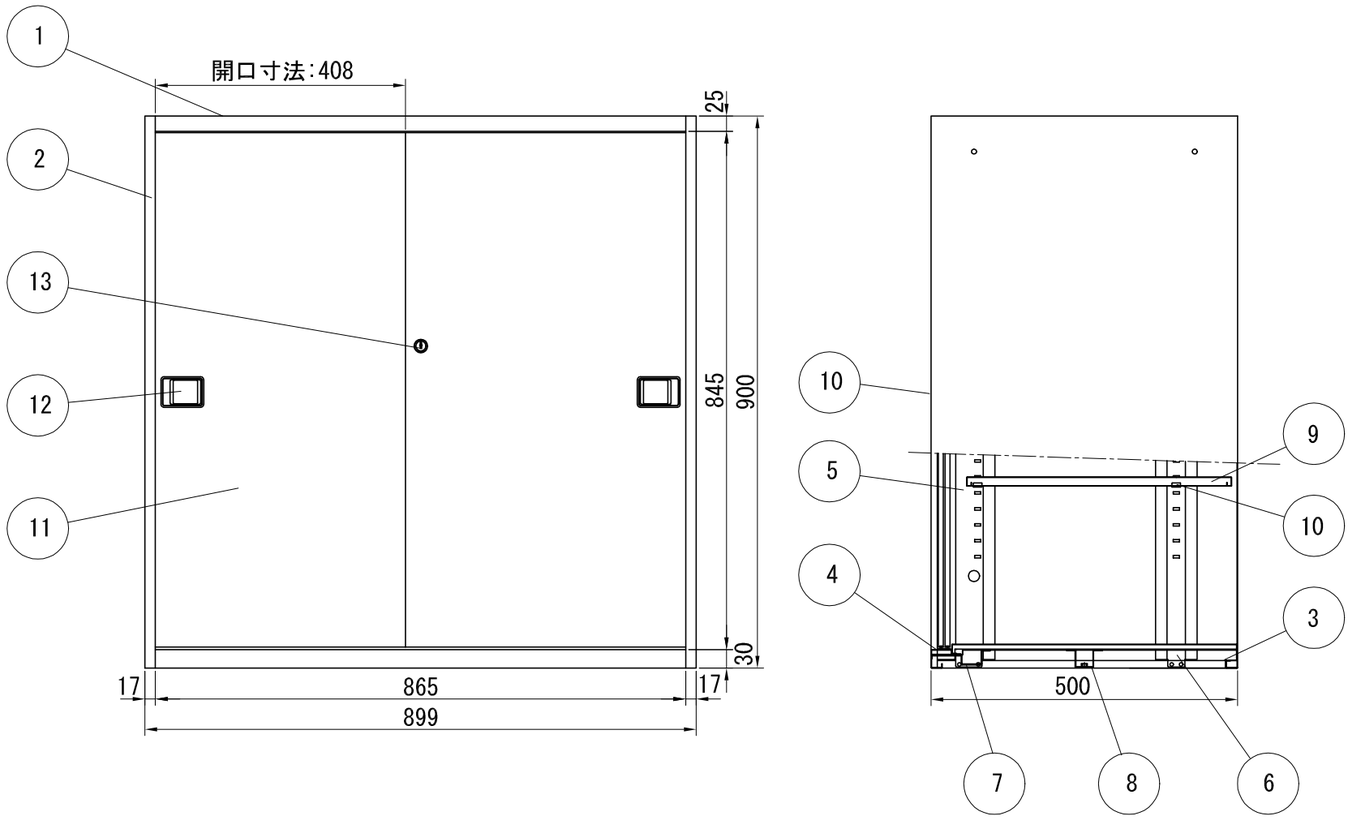

摘　要

	H		W		D
本 体 外 寸 法	900	×	899	×	500
有 効 内 寸 法	837	×	865	×	467

仕　様

1. 本体、棚板、ステンレス(SUS304)製、ヘアーライン仕上
2. 引戸、ステンレス(SUS304)製、ヘアーライン仕上
3. 上下連結及び横連結可能
4. 下置きで使用の場合はベース(SS-B1)が必要
5. 棚板ピッチ:26mm移動可
6. 棚板耐荷重:50kg
7. 製品重量:49kg

⚠ H20・12・8 板厚変更	納入先	承 認 ・ 検 図	製 図	作成	平成13年10月17日	種類	ステンレス収納庫 引戸型			機種	SS-09S
履　歴											
商品コード 1193030	ダイシン工業株式会社			製品	オフィス用収納家具	尺度	1/10	単位	mm	図番	119030000-01