品番	名　　称	材厚	1台当り	材質	備　　考
1	本体	0.7	1	SPCC	
2	ドア	0.7	左右各1	SPCC	
3	棚板	0.7	2	SPCC	
4	引手	−	1	ABS	
5	錠前	−	1	ZDC	
6	スライドヒンジ	−	4	−	

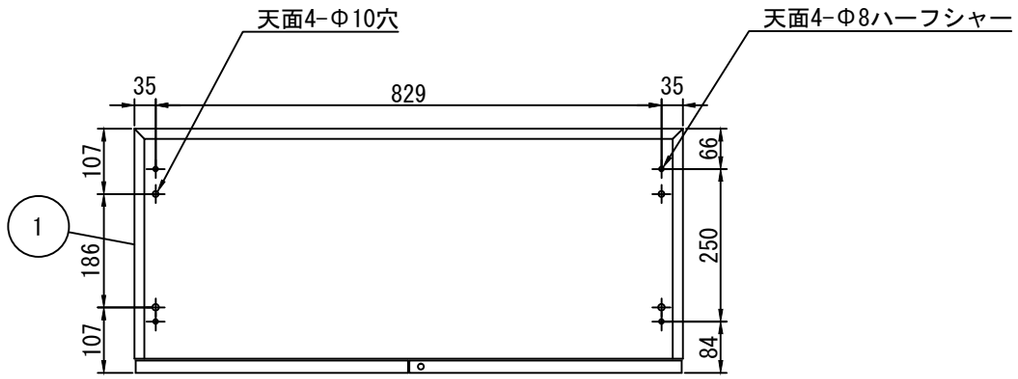

摘　要

	H		W		D
本　体　外　寸　法	890	×	899	×	400
本　体　内　寸　法	843	×	865	×	366

仕　様

1. 色調:DSK-WC色塗装
2. 棚板2枚付,棚板ピッチ:16.6mm
3. 右ドア ラッチ・鍵付
4. スライドヒンジ、キャッチ機構付き、90° 保持機構付き
5. 開戸角度:180°
6. 錠前開閉表示(青:開錠　赤:施錠)、内筒交換(ｵﾌﾟｼｮﾝ)、ﾏｽﾀｰ仕様(ｵﾌﾟｼｮﾝ)

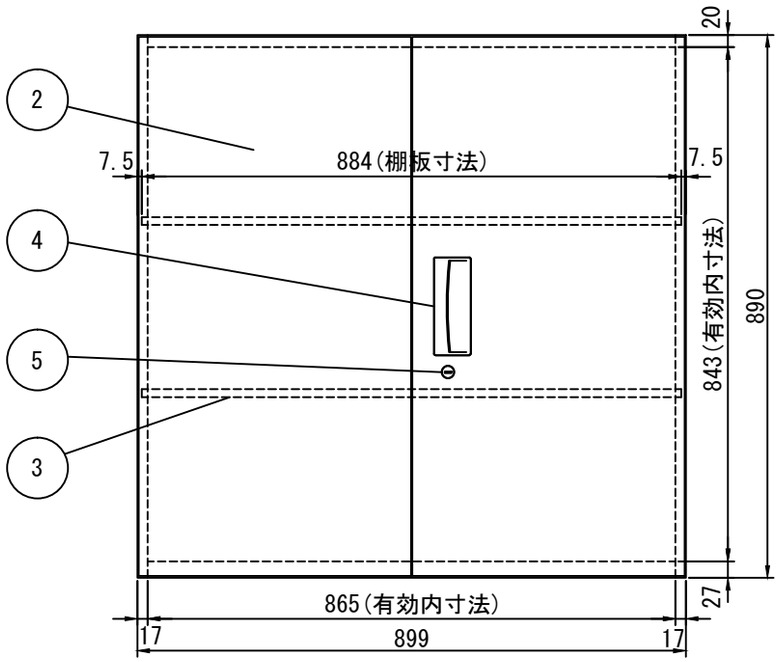

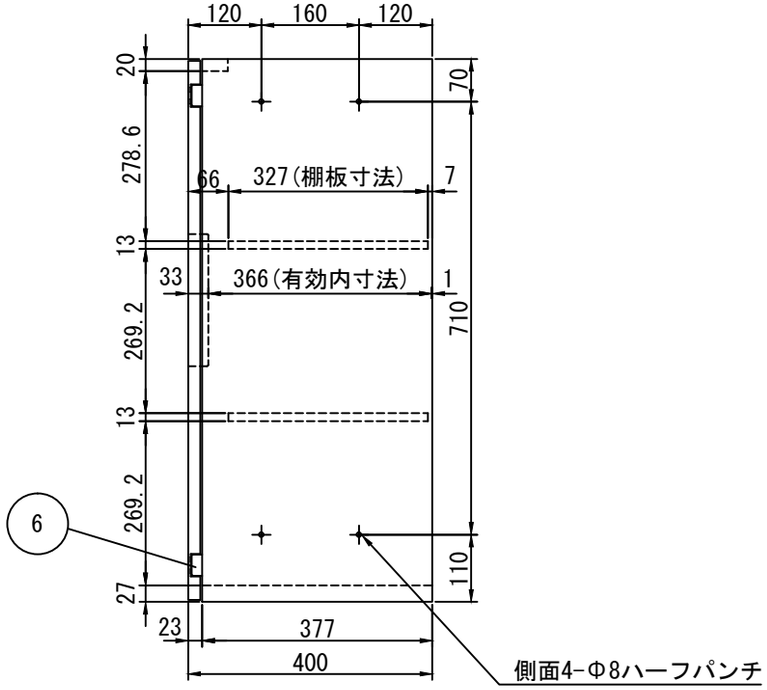

⚠ ・ ・		納入先		承認・検図	製図	作成	平成23年10月28日	種類	両開き型		機種	V940-09H
履　歴												
商品コード	1720121		ダイシン工業株式会社			製品	オフィス用収納家具	尺度	1/10	単位 mm	図番	172020003-00