品番	名　　称	材厚	1台当り	材質	備　　考
1	本体	0.7	1	SPCC	
2	ドア	0.7	左右各1	SPCC	
3	引手	-	1	ABS	
4	錠前	-	1	ZDC	
5	スライドヒンジ	-	4	-	

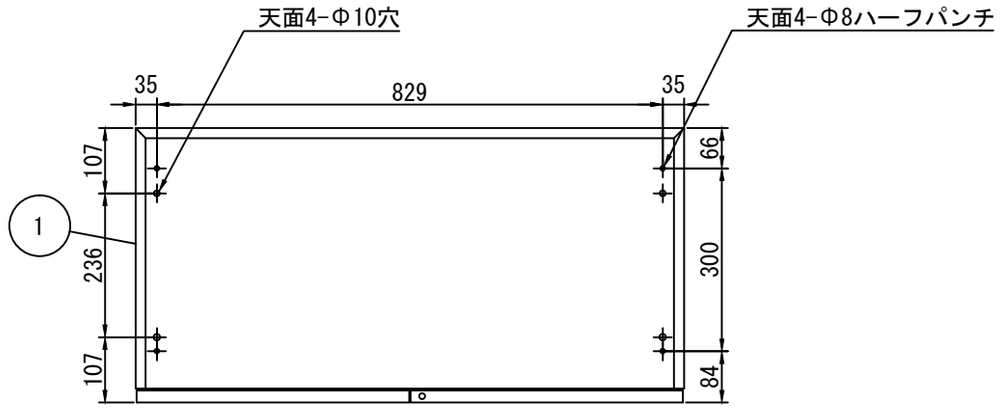

摘　要

	H		W		D
本　体　外　寸　法	400	×	899	×	450
本　体　内　寸　法	353	×	865	×	416

仕　様

1. 色調:DSK-WC色塗装
2. 右ドア ラッチ・鍵付
3. スライドヒンジ、キャッチ機構付き、90° 保持機構付き
4. 開戸角度:180°
5. 錠前開閉表示(青:開錠　赤:施錠)、内筒交換(ｵﾌﾟｼｮﾝ)、ﾏｽﾀｰ仕様(ｵﾌﾟｼｮﾝ)

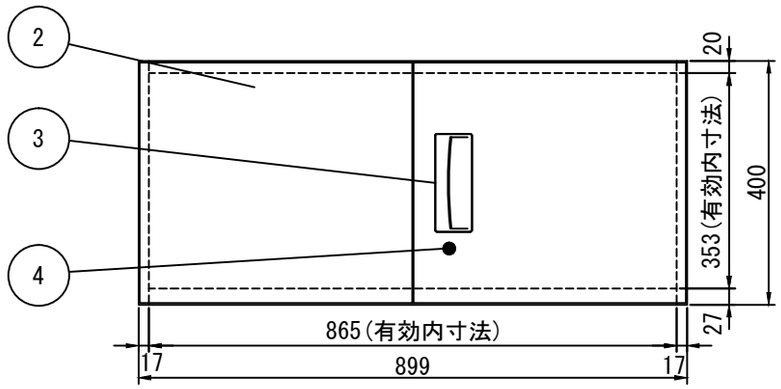

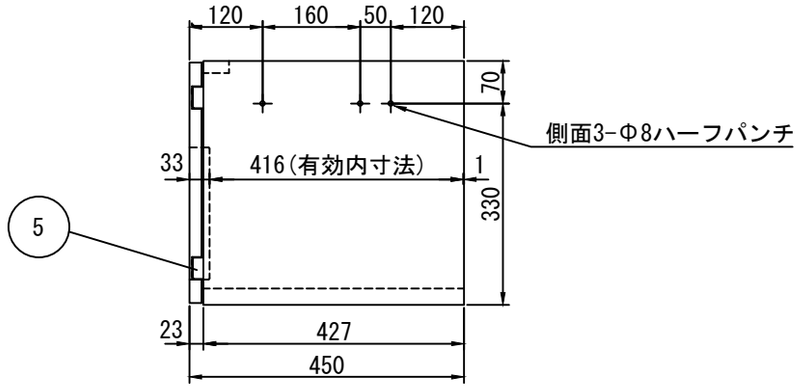

⚠ ・ ・		納入先		承　認　・　検　図	製　図	作成	平成23年10月28日	種類	両開き型		機種	V945-04H
履　　歴												
商品コード	1734382		ダイシン工業株式会社			製品	オフィス用収納家具	尺度	1/10	単位 mm	図番	173020004-00