品番	名　　称	材厚	1台当り	材質	備　　考
1	本体	0.7	1	SPCC	
2	引戸	0.8	左右中各1	SPCC	
3	棚板	0.7	1	SPCC	
4	引手	-	2	ABS	
5	錠前	-	1	ZDC	

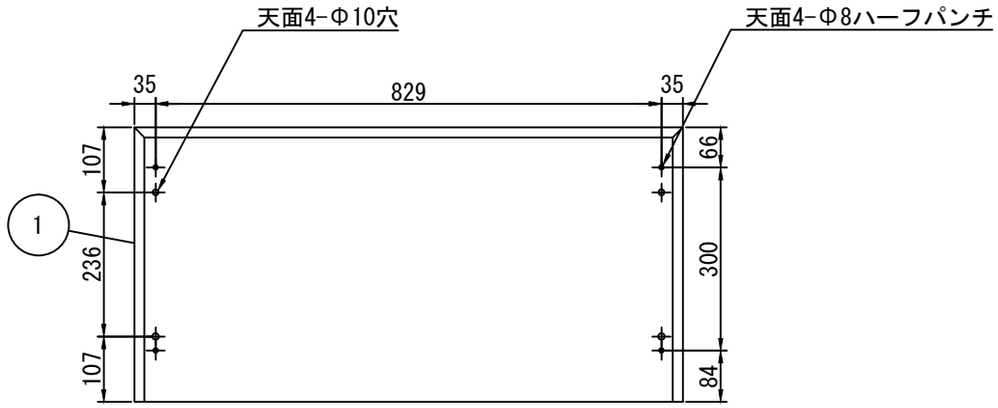

摘　要

	H		W		D
本　体　外　寸　法	690	×	899	×	450
本　体　内　寸　法	643	×	865	×	383

仕　様

1. 色調:DSK-WC色塗装
2. 棚板1枚付,棚板ピッチ:16.6mm
3. 引戸 ラッチ・鍵付
4. 開口寸法：530mm
5. 錠前開閉表示(青:開錠　赤:施錠)、内筒交換(ｵﾌﾟｼｮﾝ)、ﾏｽﾀｰ仕様(ｵﾌﾟｼｮﾝ)

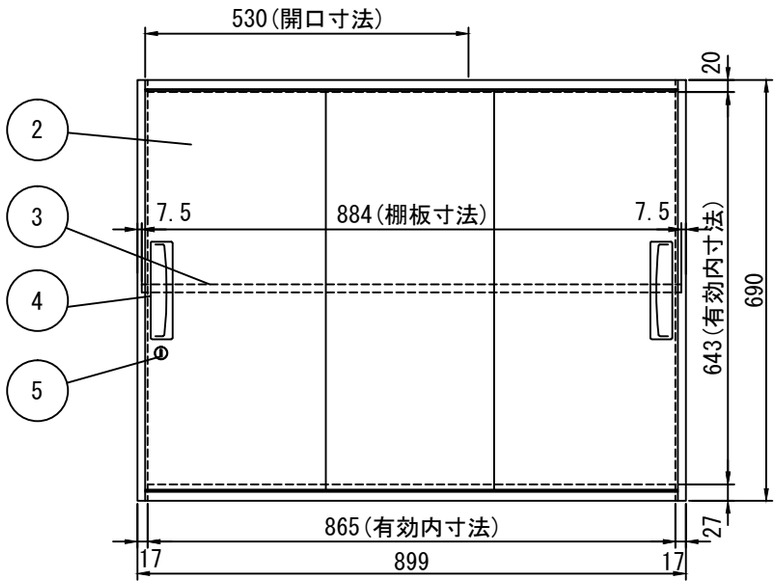

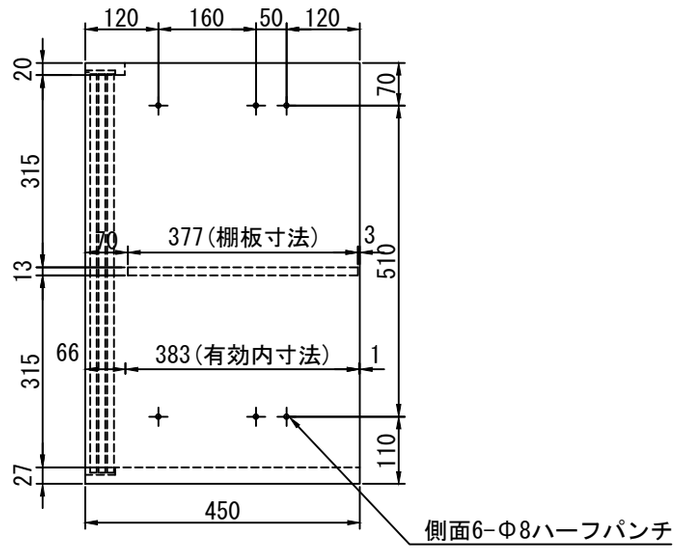

⚠	・　・	納入先		承　認　・　検　図	製　図	作成	平成23年9月12日	種類	3枚引戸型		機種	V945-07TS
履　　歴												
商品コード	1730711		ダイシン工業株式会社			製品	オフィス用収納家具	尺度	1/10	単位 mm	図番	173030007-00