品番	名　　称	材厚	1台当り	材質	備　　考
1	本体	0.7	1	SPCC	
2	引出(B5-A)	0.7	1	SPCC	
3	引出(B5-B)	0.7	3	SPCC	
4	引手	−	4	ABS	
5	錠前	−	1	ZDC	
6	自在仕切板	1.0	4	SPCC	VG-NLD(ｳｫｰﾑﾌﾞﾗｯｸ色)

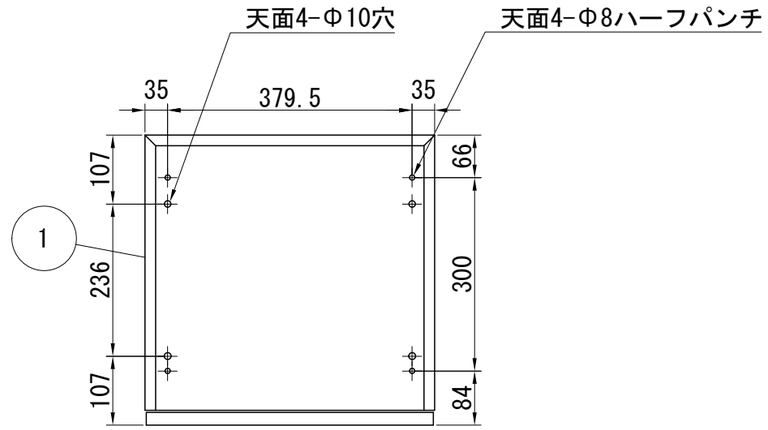

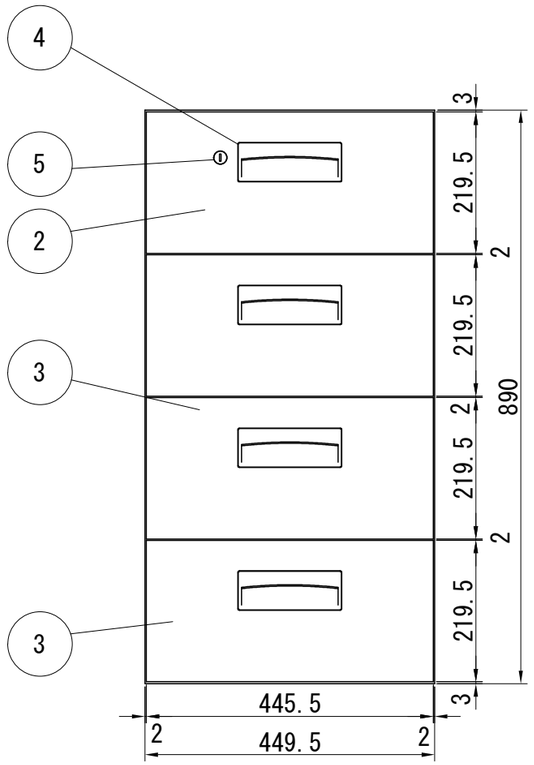

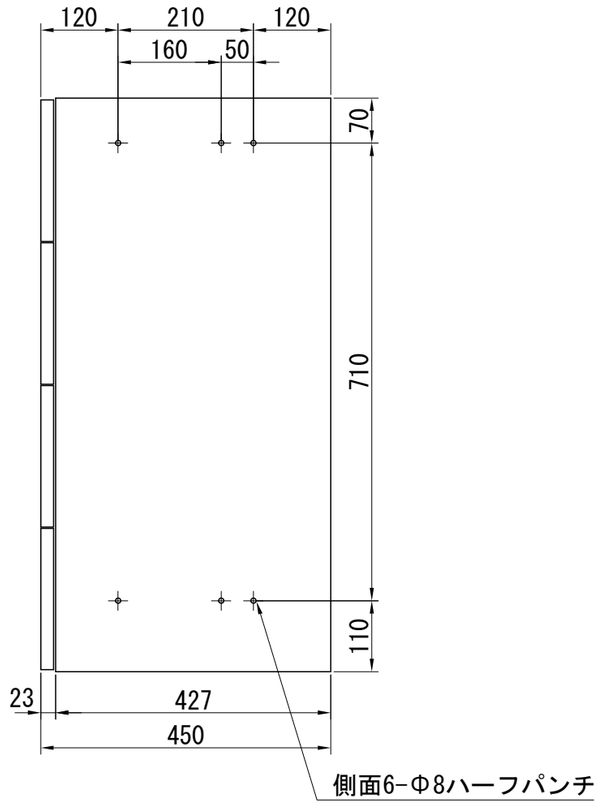

摘　要

	H		W		D
本　体　外　寸　法	890	×	449.5	×	450
有効内寸法(最上段)	187.5	×	373.5	×	402
有効内寸法(下3段)	183.5	×	373.5	×	402

仕　様

1. 色調:DSK-WC色塗装
2. オールロック機構付き、セーフティーロック機構付き
3. 両側ラッチ機構付き
4. 自在仕切板 1引出1枚付き
5. ダブルサスペンションレール仕様
6. 引出耐荷重:25kg・作動距離:440mm
7. 錠前開閉表示(青:開錠　赤:施錠)、内筒交換(ｵﾌﾟｼｮﾝ)、ﾏｽﾀｰ仕様(ｵﾌﾟｼｮﾝ)

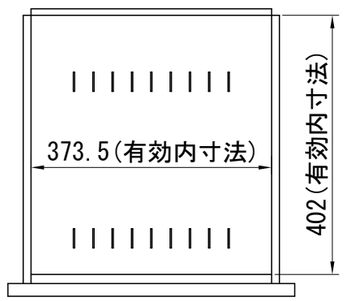

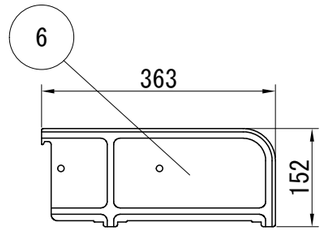

	最上段	下3段
A	204.5	183.5
B	15	36

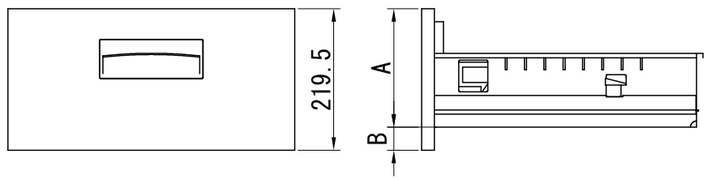

⚠	・　・	納入先		承　認　・　検　図	製　図	作成	平成26年4月10日	種類	引出型	機種	V445-409D
履　　歴											
商品コード	1771123		ダイシン工業株式会社			製品	オフィス用収納家具	尺度	1/10 単位 mm	図番	177010000-00