型　番	品　名	重　量	天　板　色	
6-173-4340	Paragraph－１５４５	19.8ｋｇ	PW	EA954EE-71
6-173-4343	Paragraph－１５４５	19.8ｋｇ	ＬＦ	
6-173-4360	Paragraph－１８４５	23.6ｋｇ	PW	EA954EE-72
6-173-4363	Paragraph－１８４５	23.6ｋｇ	ＬＦ	
6-173-3840	Paragraph－６５４５	8.5ｋｇ	PW	△1
6-173-3843	Paragraph－６５４５	8.5ｋｇ	ＬＦ	△1
6-173-3860	Paragraph－８０４５	10.5ｋｇ	PW	△1
6-173-3863	Paragraph－８０４５	10.5ｋｇ	ＬＦ	△1
6-173-4320	Paragraph－１２４５	15.7ｋｇ	PW	△1
6-173-4323	Paragraph－１２４５	15.7ｋｇ	ＬＦ	△1
6-173-4380	Paragraph－２１４５	29.6ｋｇ	PW	△1
6-173-4383	Paragraph－２１４５	29.6ｋｇ	ＬＦ	△1

図　番	品番	品　名	数量	材　質	寸法、呼び方	備　考
	①	天　板	1	メラミン化粧板 パーティクルボード バッカー ＡＢＳエッジ		
	②	フレーム	2	SPCC	t2.3	Lブラック
	③	Frame cover	2	PP		〃
	④	lever	2	ABS		〃
	⑤	ラッチシャフト	1	STKMR	13×13×t1.6	〃
	⑥	ビーム	1	STKM	φ42.7×t1.6	〃
	⑦	脚支柱	L1 R1	STKMR	1.6t50×26	Rｸﾞﾚｲﾒﾀﾘｯｸ
	⑧	脚ベース	L1 R1	ADC12		ｼﾙﾊﾞｰﾒﾀﾘｯｸ
	⑨	Pillar Cap	L1 R1	ABS		Lブラック
	⑩	CA　Adjuster	4	POM		N2ブラック
	⑪	キャスター ストッパー無し	2	PA	φ50双輪 キャスター	ブラック
	⑫	キャスター ストッパー付き	2	PA	〃	〃
	⑬	天板補強W2100専用	1	STKMR	25×25×t1.6	Lブラック

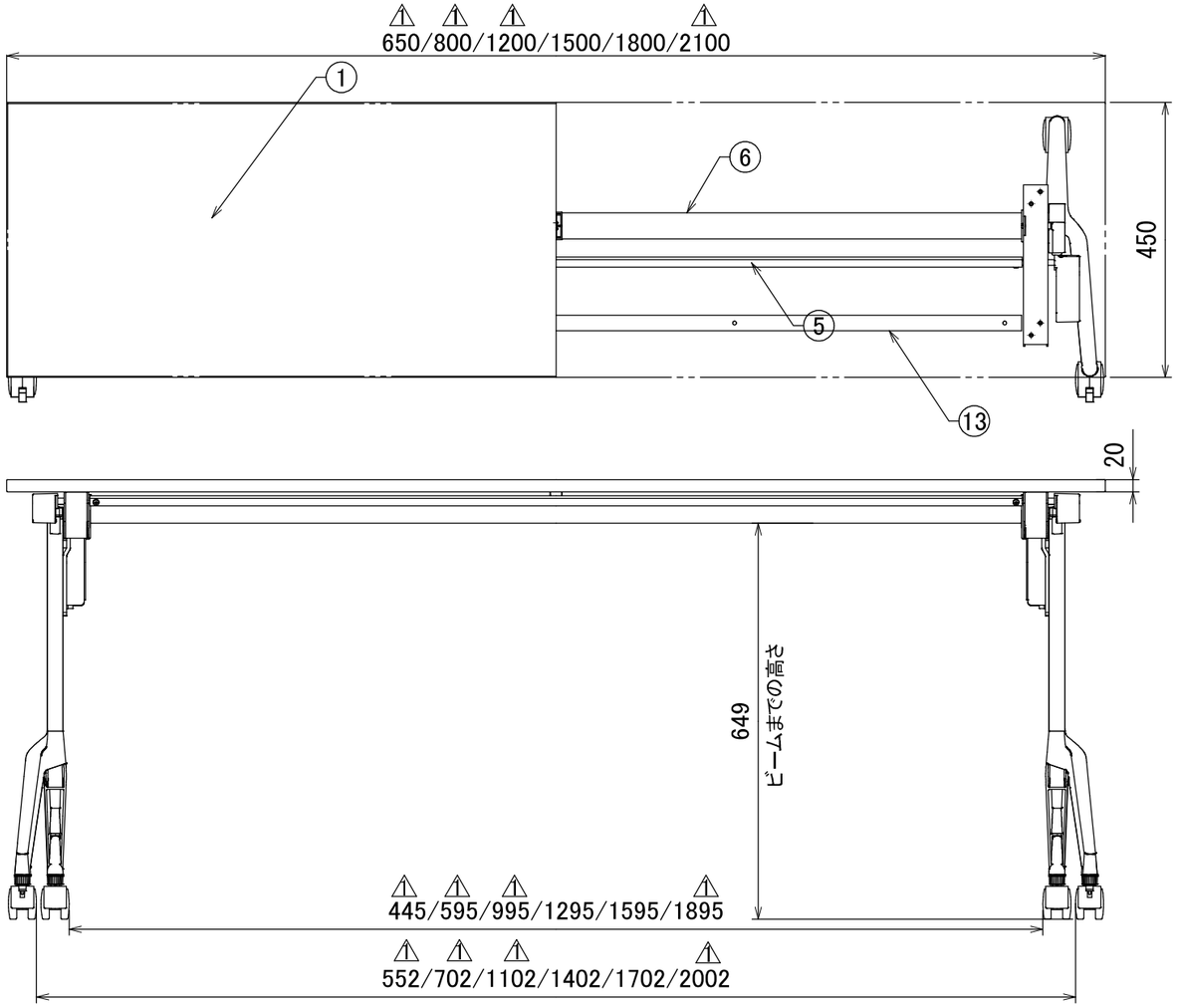

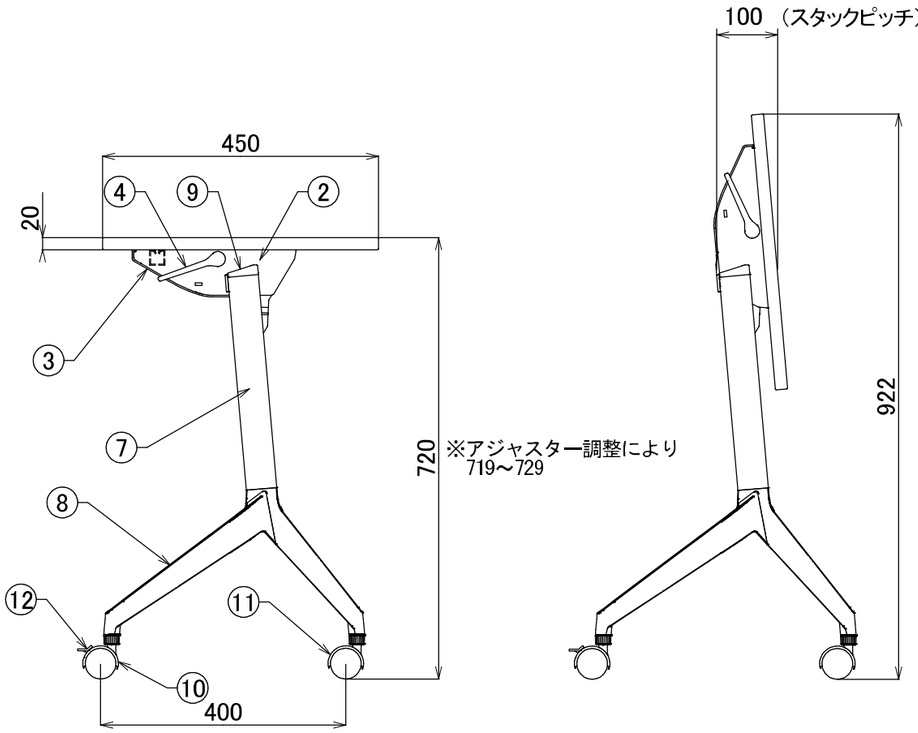

記事	グリーン購入法適合商品（木質）パーティクルボード（Ｆ☆☆☆☆）	改訂	△4 ・ ・			内田洋行	名称	Paragraph					Ｄ４５０棚板無し幕板無し		
			△3 ・ ・												
			△2 ・ ・			承認 本間	検図 菊地	設計 倉澤	製図 倉澤	日付	１６・１２・５	図番	D001744-01614B		
			△1 17.05.17 品種追加	倉澤	菊地					尺度	1/10・／				