図番	品番	品名	数量	材質	寸法，呼び方	備考
	1	天板	1	SPCC	t0.8	オフホワイト
	2	脚	左右各1	SPCC	t0.8	オフホワイト
	3	背あたり	1	SPCC	t0.8	オフホワイト
	4	天板キャップ	2	ABS		オフホワイト
	5	脚キャップ	2	ABS		オフホワイト
	6	フェルト	6	ポリエステル	t1	薄グレー

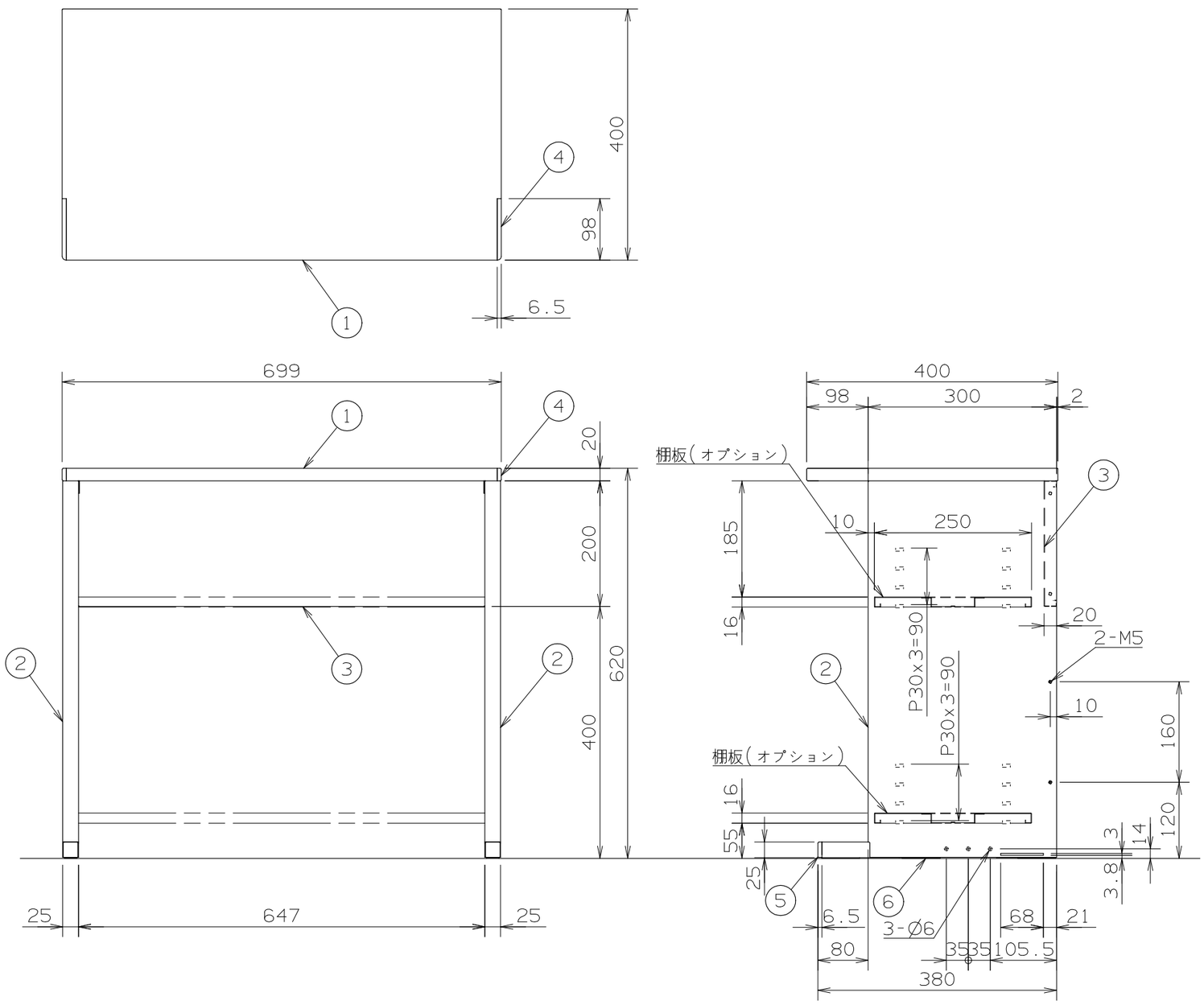

型番 5-231-1000

記事
製品質量：10.5Kg
5-231-2000：脚：梱包寸法・質量：W640xD430xH65 (0.018m³) 6.5Kg
5-231-2100：背あたり：梱包寸法・質量：W670xD220xH35 (0.005m³) 1.3Kg
5-231-2400：天板：梱包寸法・質量：W740xD450xH55 (0.018m³) 3.8Kg

改訂
4 ・・
3 ・・
2 ・・
1 ・・

株式会社 内田洋行

名称 デスクアクセサリー

デスクラック／PCラック W700 OW

承認 高澤 検図 小林 設計 坂口 製図 坂口 日付 2013・12・17 尺度 1/8・／

図番 D00161500715A