図番	品番	品名	数量	材質	寸法，呼び方	備考
	1	天板	1	SPCC	t0.8	オフホワイト
	2	脚	左右各1	SPCC	t0.8	オフホワイト
	3	背あたり	1	SPCC	t0.8	オフホワイト
	4	天板キャップ	2	ABS		オフホワイト
	5	脚キャップ	2	ABS		オフホワイト
	6	フェルト	6	ポリエステル	t1	薄グレー

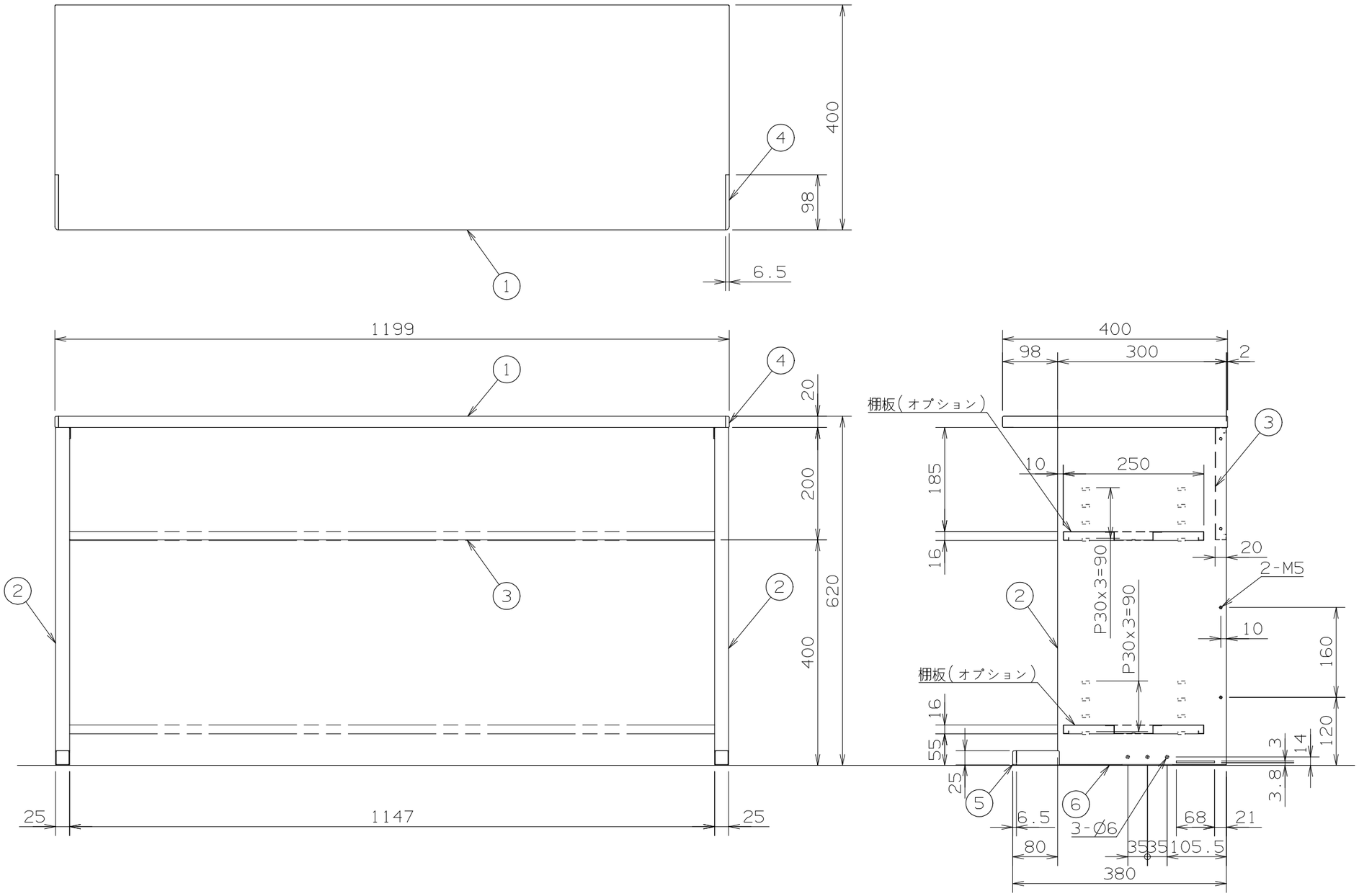

型番	5-231-1020

記事

製品質量：13.5Kg
5-231-2000：脚：梱包寸法・質量：W640xD430xH65（0.018m³）6.5Kg
5-231-2120：背あたり：梱包寸法・質量：W1170xD220xH35（0.009m³）2.2Kg
5-231-2420：天板：梱包寸法・質量：W1240xD450xH55（0.031m³）6.1Kg

改訂			
4	・・		
3	・・		
2	・・		
1	・・		

株式会社 内田洋行

承認	高澤	検図	小林	設計	坂口	製図	坂口	日付	2013・12・17
								尺度	1/8・／

名称	デスクアクセサリー	デスクラック／PCラック W1200 OW
図番	D00161500717A	／