キーボックス

品番	ｷｰﾊﾝｶﾞｰ	サイズ(mm)	重量
EA956VD－31	10個	200X53X295(H)	1.5kg
EA956VD－32	30個	350X53X415(H)	3.2kg

●ダイヤル錠式の採用で、キー管理がより安全・確実に。
●キーハンガーやホルダーは、TANNER独自の
安全設計で使い易さが抜群です。
●本体は衝撃に強い堅牢設計です。
●どんな場所にでもマッチするアイボリーカラーを採用。

○ スチール製
●ﾀﾞｲﾔﾙ錠の番号変更はできません。(ﾒｰｶｰ設定)
●ﾀﾞｲﾔﾙ錠設定数は、2桁です。(メーカ設定)
(右に○左へ○)

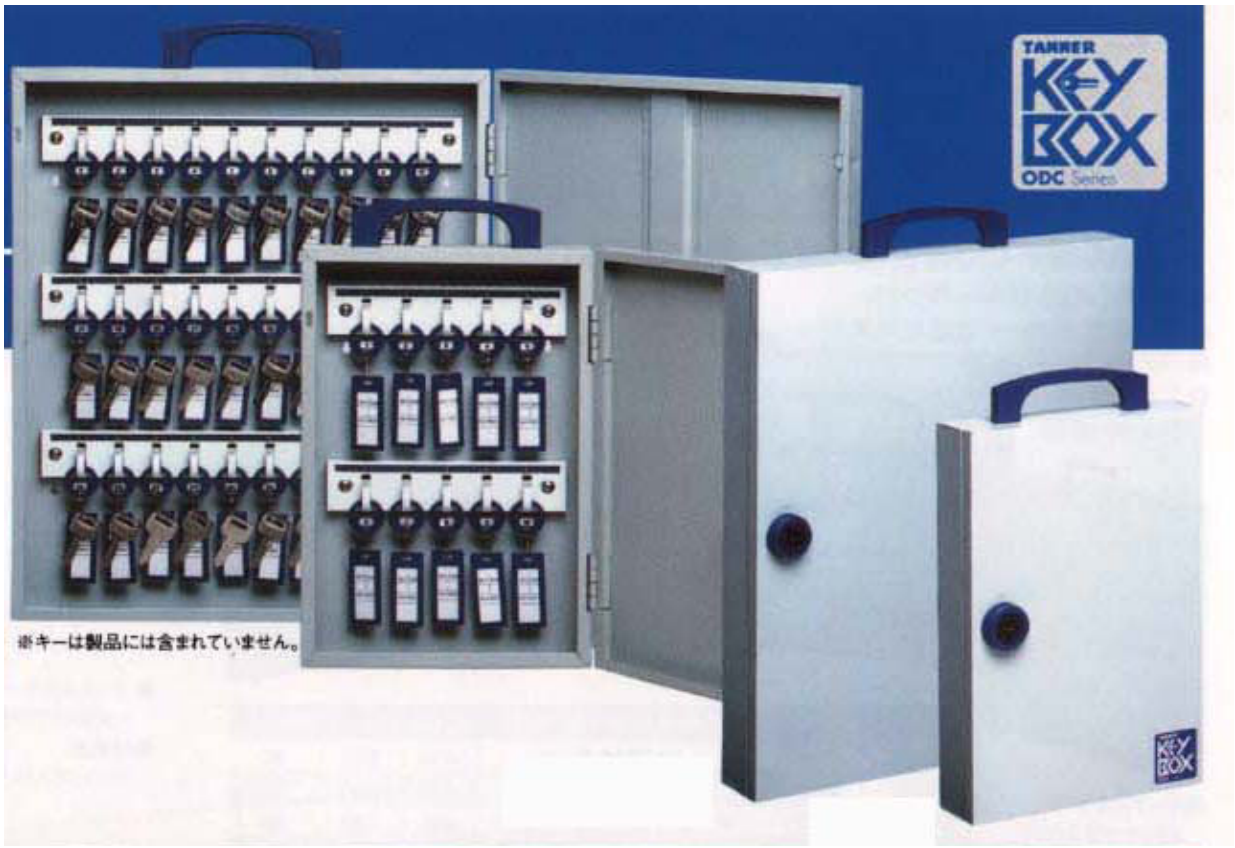

	B	C	D
VD－31	295	53	35
VD－32	415	53	35

(単位mm)

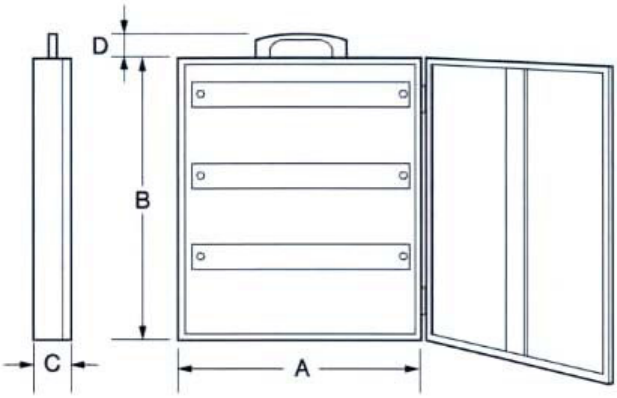

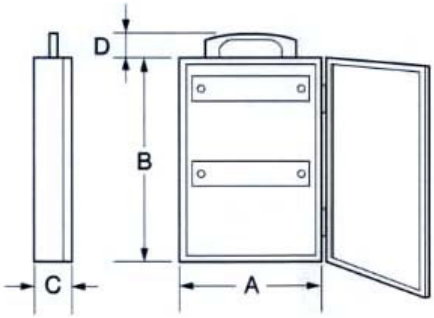

＜キーボックス裏側＞

取付穴位置

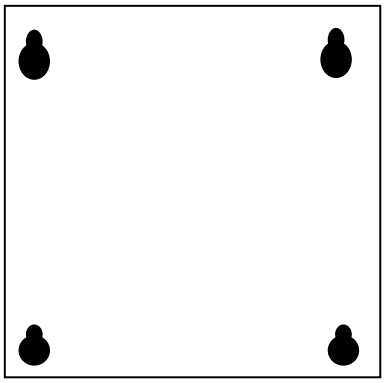

取付穴サイズ

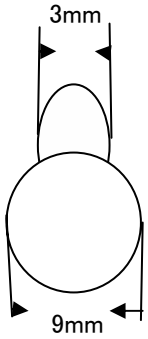

・壁取付穴　4ヶ
・取付ネジ付属

ダイヤル錠式ボックスを開発!

ダイヤル錠式だから、キーボックスの鍵を持つ必要がなくなります。また、みんなで使う場合でも合鍵の必要がなくなり、より安全で便利な鍵の管理がおこなえます。

独自のキーハンガー設計

キーハンガーはTANNER独自の安心設計により、落したり、逆さまにしてもキーホルダーが外れにくく、保管状態に影響されません。

親切設計の名刺ホルダー

名刺ホルダーは、中身が見やすい透明窓付です。また、バネフックに鍵を取り付けたまま、簡単に名刺カードを出し入れすることができます。

←使用例

コンパクトな堅牢ボディー。

大切な鍵を確実に保管するために、ボックスの堅牢性を強化しています。しかも、持ち運びに便利な把手付きですから、いざという時すばやく持ち出せます。

使用環境は幅広く自由です

ネジ付きなので、キーボックスを壁に掛けて使用する事ができます。使用環境に合わせてご利用ください。

アイボリー調の新カラーを採用

コンパクトで新カラーのボックスは、どんな場所にもマッチします。

TANNERの
キーボックス・シンボル
安心のしるしです!