EA967EA-11～-16
（スナップアイドル）

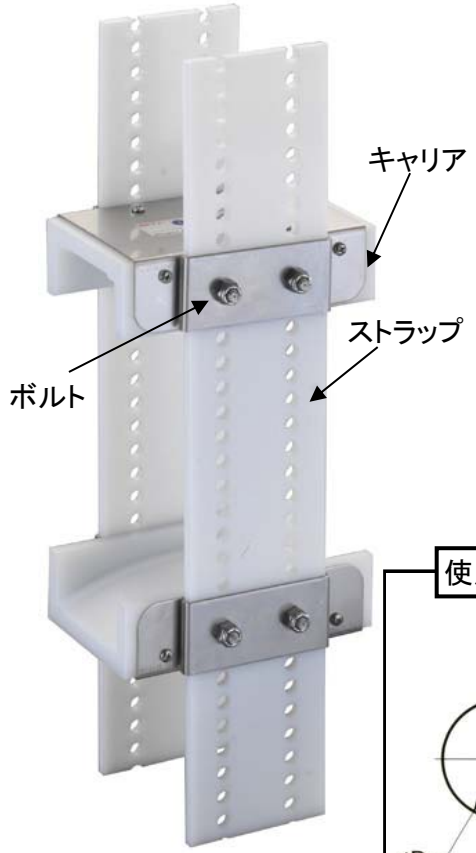

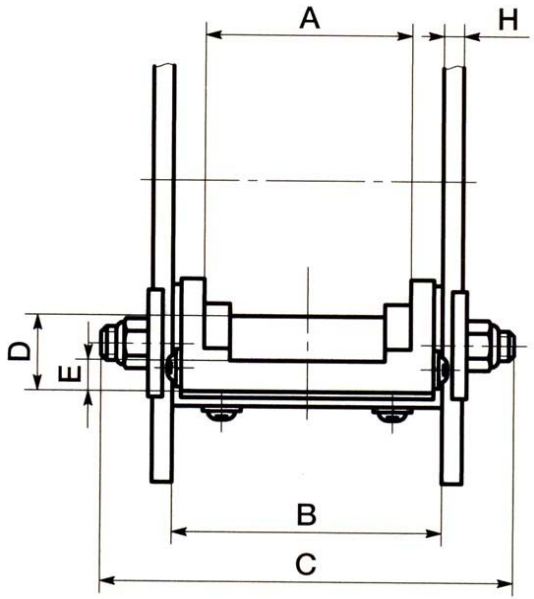

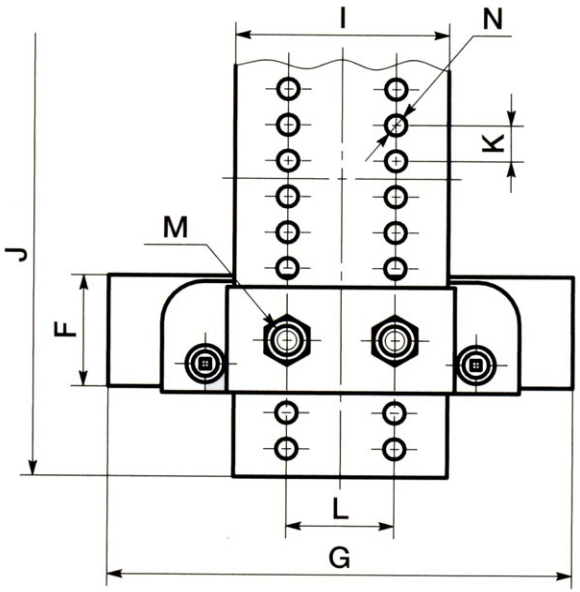

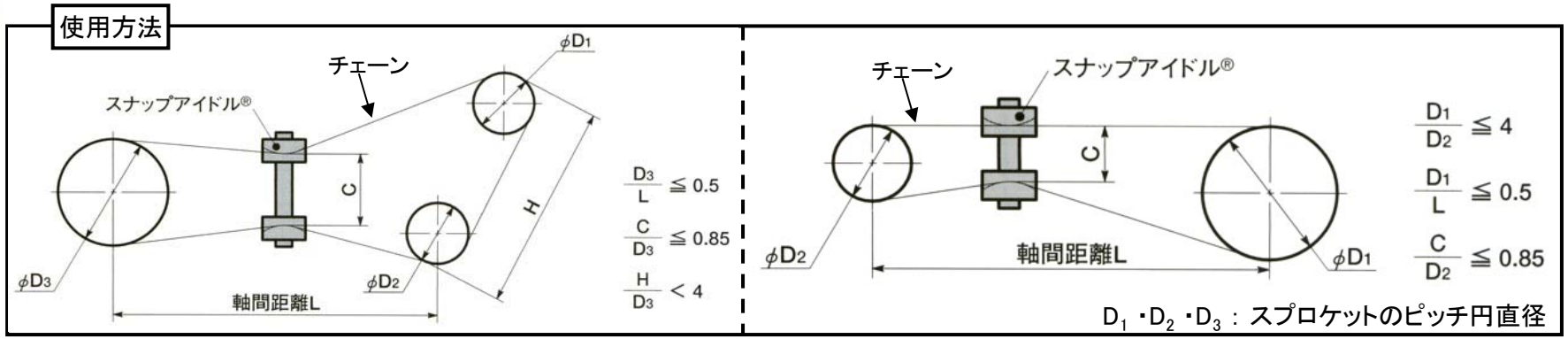

品番	サイズ：mm													M	重量（g）
	A	B	C	D	E	F	G	H	I	J	K	L	N		
EA967EA-21	68.1	87.3	125.4	25.4	8.5	38.1	139.7	6.4	76.2	406.4	12.7	38.1	7.1	1/4-20UNC	1260

品番	適用チェーン呼び番号	
	ローラーチェー	コンベアチェーン
EA967EA-21	140	C2140H

●ボルト締方式（ボルト2つタイプ）

●材質・・・キャリアストラップ：超高分子ポリエチレン
ガイドプレート・ボルト：ステンレス

●キャリアにストラップをボルトで固定します。

※アタッチメント付チェーンは使えません。