HS-004S　180716

角型（底十字）

容量：1640 L（実質：1970 L）

1000kgタイプ

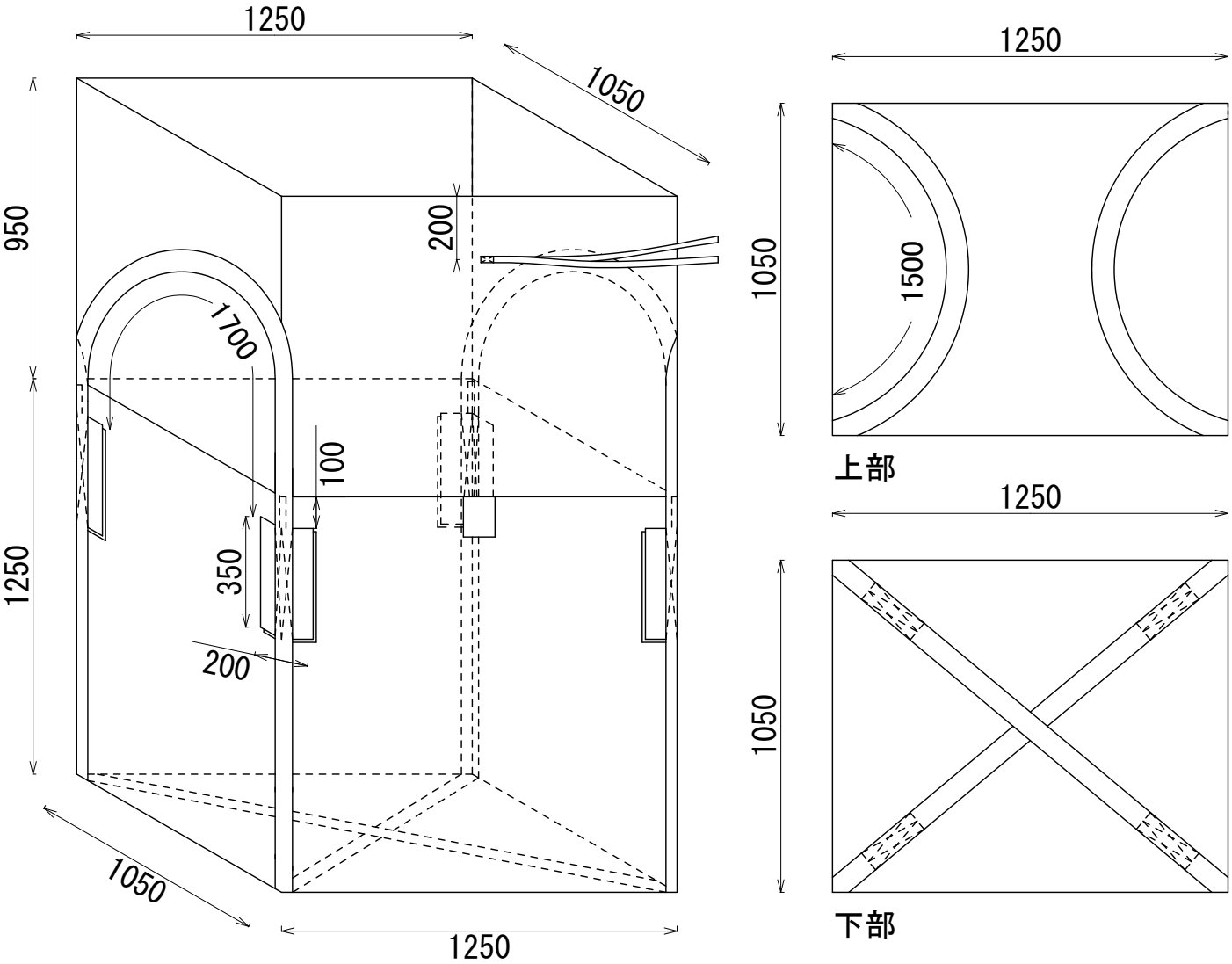

株式会社　平　成