PATLITE®

仕様書

2024年06月05日

株式会社パトライト

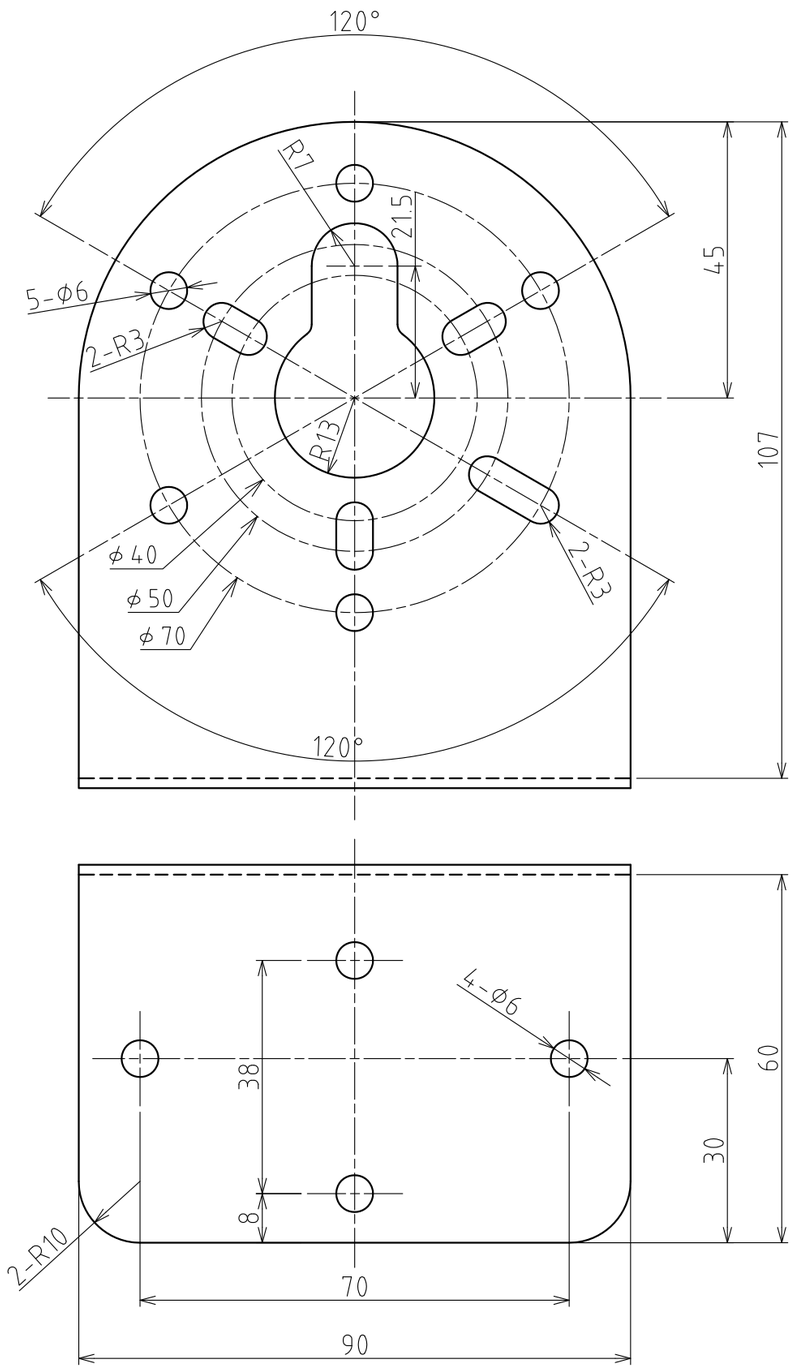

外観寸法図
Dimensions

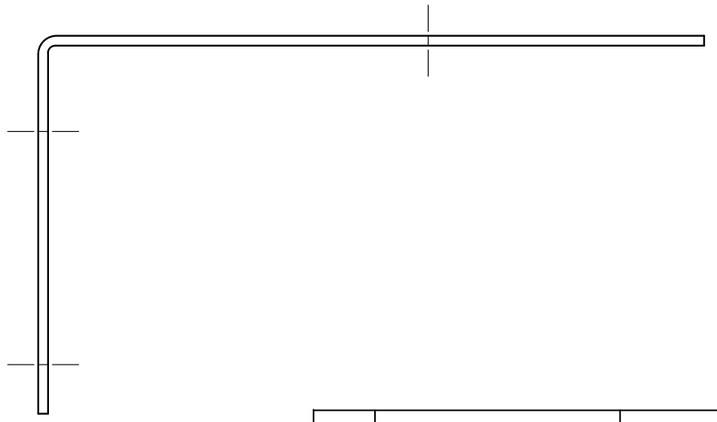

[記事]

1. 本製品は、LHE型および取付けピッチがφ50もしくはφ70の
   RS/RU型、SKH型、RK/RH型、SKHE型、RKE/RHE型などに使用できます。
   LGE/LGEH型には、使用できません。
2. 取り付ける壁面は、振動のない、十分な強度のある平面をお選びください。
3. 本製品にマウントラバー(SZ-200A,SZ-210)を併用して取付けた場合は、
   IP55にはなりませんので、ご注意ください。
4. 本体質量：0.16kg±10%

[Note]

1. This bracket can be used for the model LHE.
   This bracket can be used for the products Φ50 or Φ70 of
   installation pitche, such as the model RS, SKH, RH, and etc..
   This bracket can not be used for the model LGE/LKEH.
2. The wall surface for attachment should be a smooth
   and sturdy surface without any vibrations.
3. When using the mounting rubber (SZ-200A,SZ-210) in addition
   to this product,the IP rating is not set to IP55.
4. Mass : 0.16kg±10%

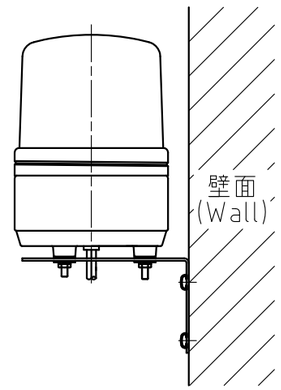

取付け例
Directions for use

				SECC-P, t=1.6 ポリエステル系粉体塗装 (Coating)	ライトグレー Light gray
番号 No.	部品名 Part Name	品目コード Part No.	数量 Qty.	材料 & 寸法 & 処理 Material & Size & Finish	記事 Remarks

製品仕様書 Specifications
株式会社 パトライト PATLITE Corporation
SZ-007-W57E

出図
2024.06.05
株式会社
パトライト