EA983FW-18　　［LED信号灯用］ 壁面ブラケット

サイズ表

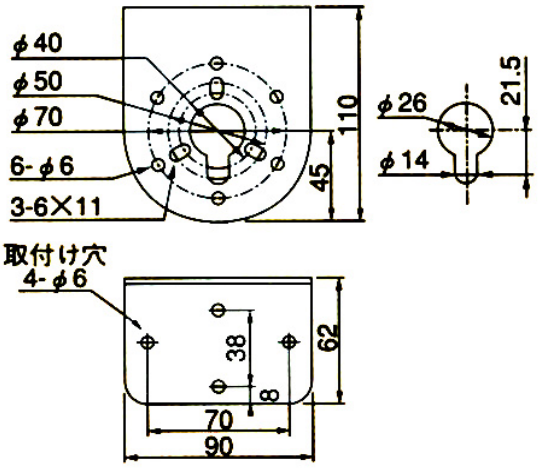

◆EA983FS-100R～FS-124B、EA983FS-101R～FS-125B用壁面取付用ブラケット

◆材　　質…鋼板(ポリエステル系粉体塗装)

◆本体取付穴径…6mm　4箇所

◆LED信号灯取付穴径…6mm 6箇所

◆重　　量…160g