EA983TH－11　サイドバーロック

●材質
亜鉛ダイカスト(ZDC)＋ステンレス鋼(SUS304)
●仕上げ
クロームメッキ仕上げ
●鍵はリバーシブルキーです
●ピッキングが困難な2列ピン構造に
サイドバー方式を採用しさらに難度を
向上させました
●防水、防塵シャッター付です
●両替機、鋼製家具、施設管理機器に

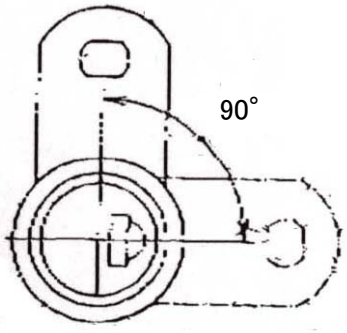

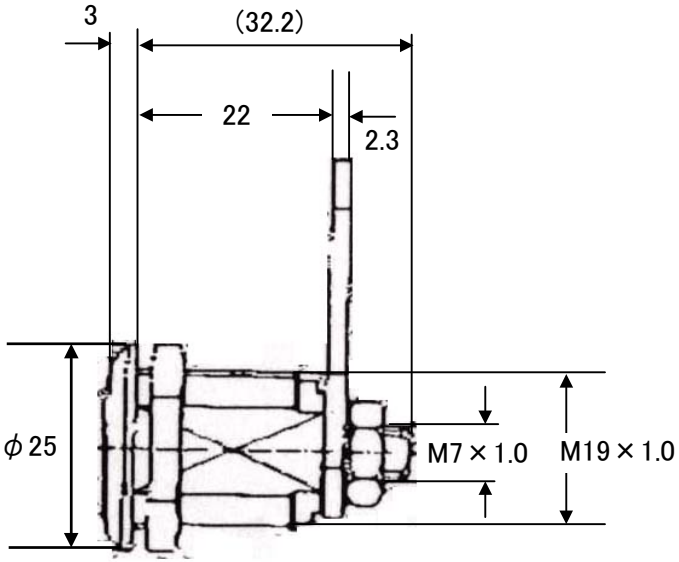

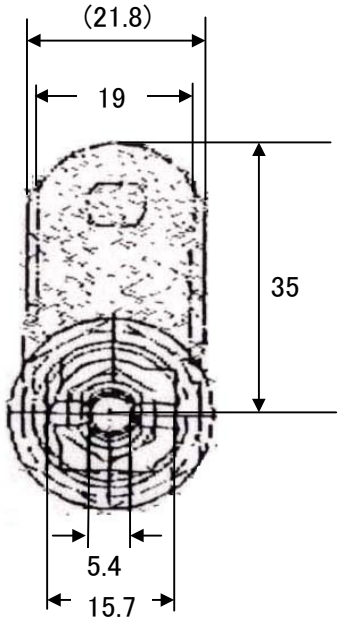

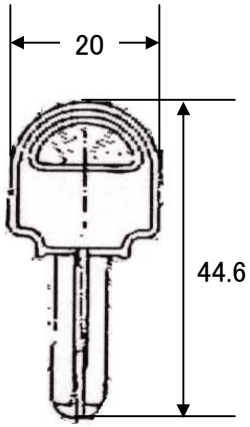

パネルカット寸法

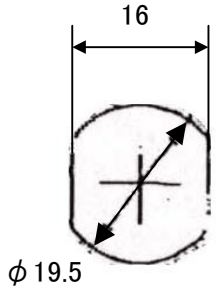

単位　mm