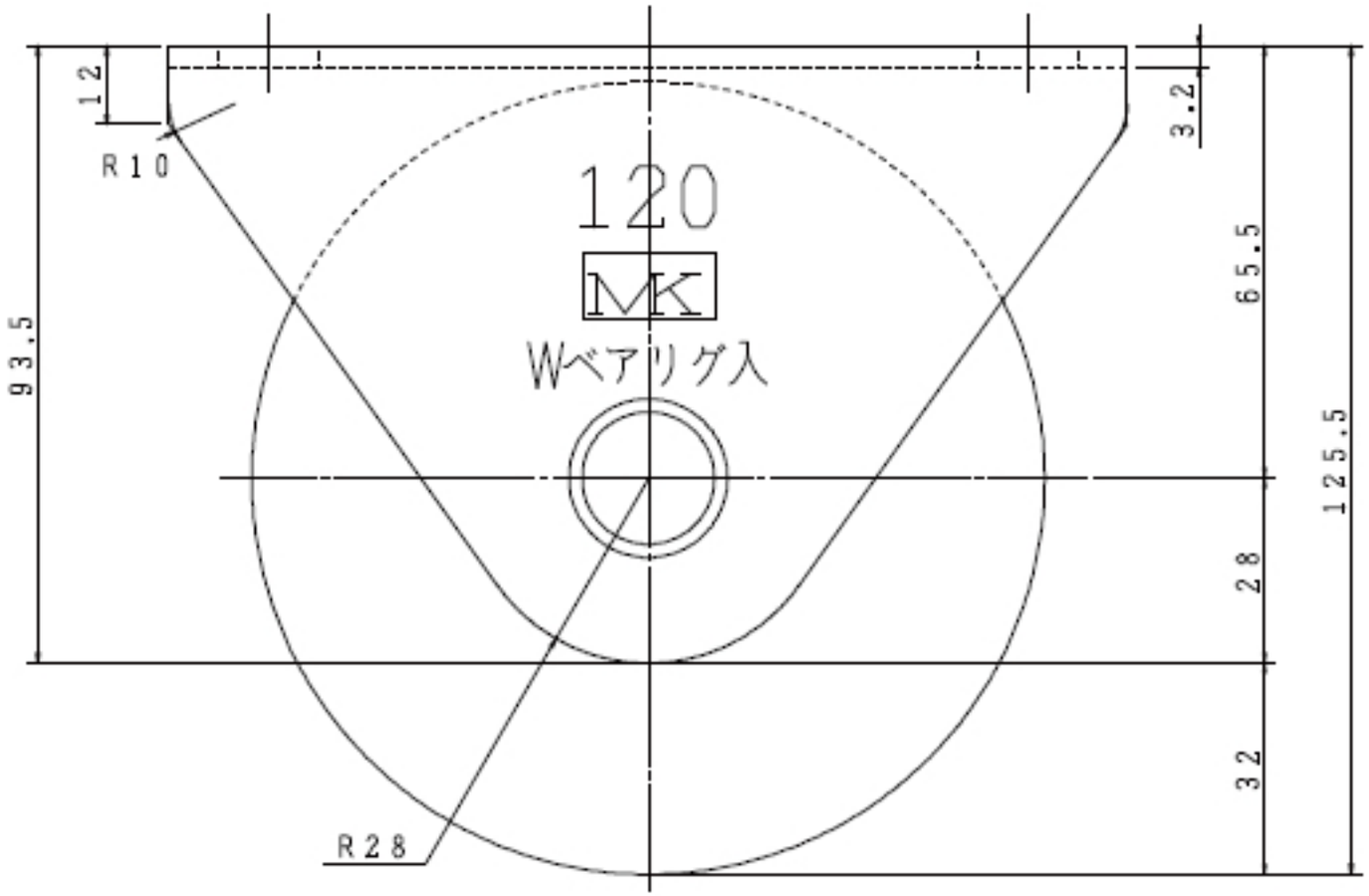
12
R10
120
MK
Wベアリング入
93.5
3.2
65.5
125.5
28
32
R28

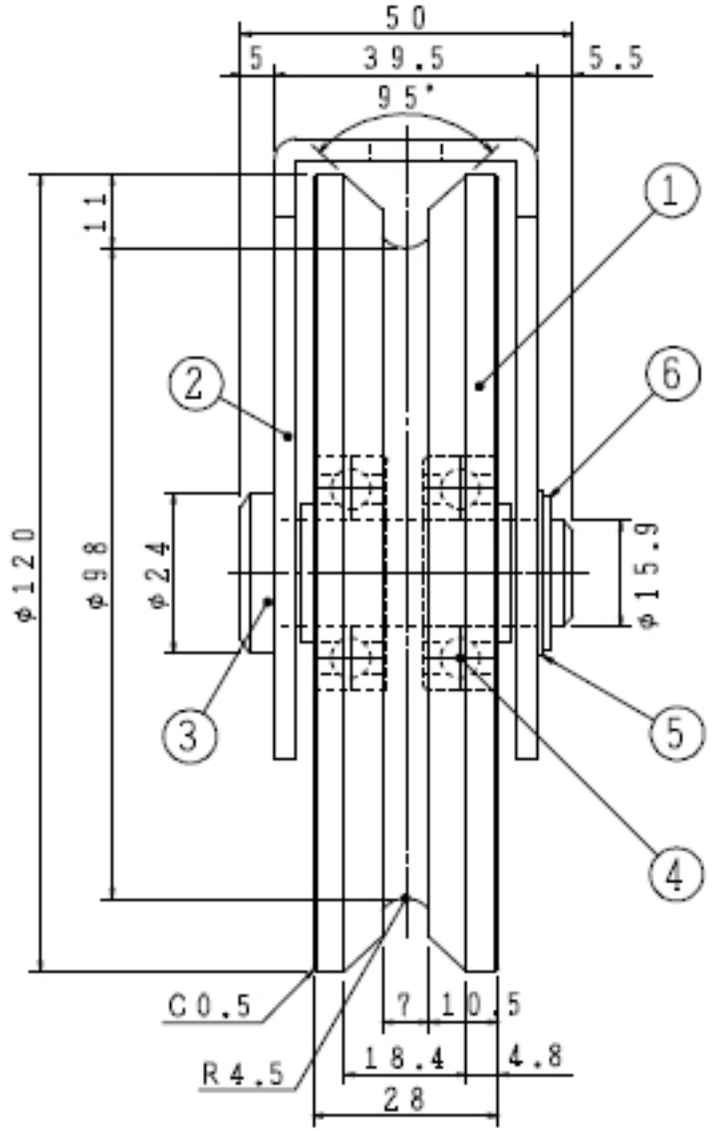
50
5
39.5
5.5
95°
11
φ120
φ98
φ24
φ15.9
①
②
③
④
⑤
⑥
C0.5
R4.5
7
10.5
18.4
4.8
28

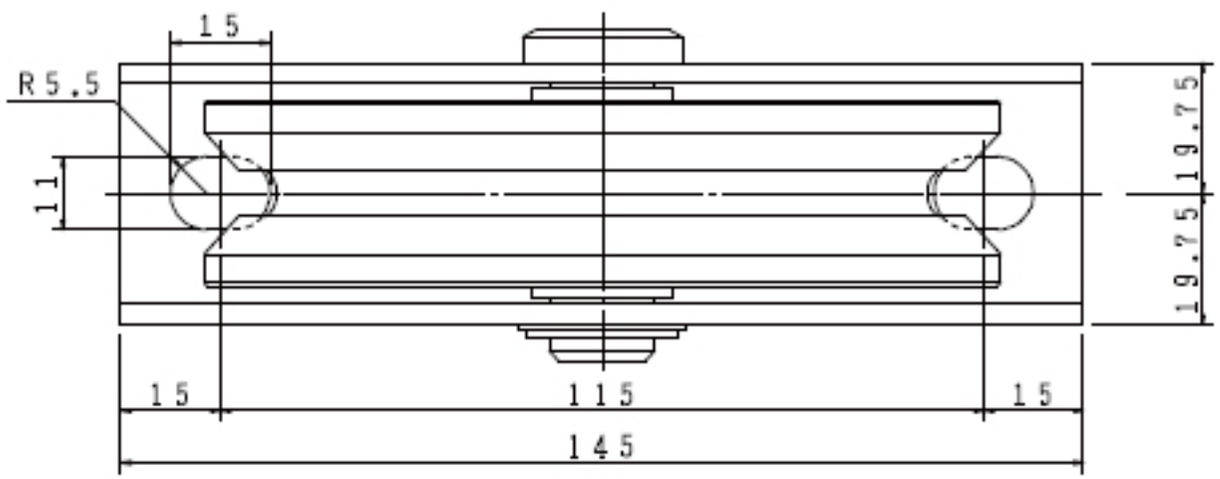
15
R5.5
11
19.75
19.75
15
115
15
145