EA990XD－３ （ドラム缶用オイルポンプ） ver.1.2

- ○ 材質 本体: アルミ合金製　パイプ:スチール製
- ○ 吐出し量　約100L／分
- ○ 水平運水距離　約6m
- ○ 適合溶液　灯油、軽油、機械油
- ○ 1ストローク　約1L
- ○ パイプ長　970mm
- ○ ホース長　1370mm
- ○ホース内径　吐き出し側:20mm
  パイプ接続側:31.5mm
  蛇腹部:19mm
- ○ 重量　約 5.7kg

（部品構成）

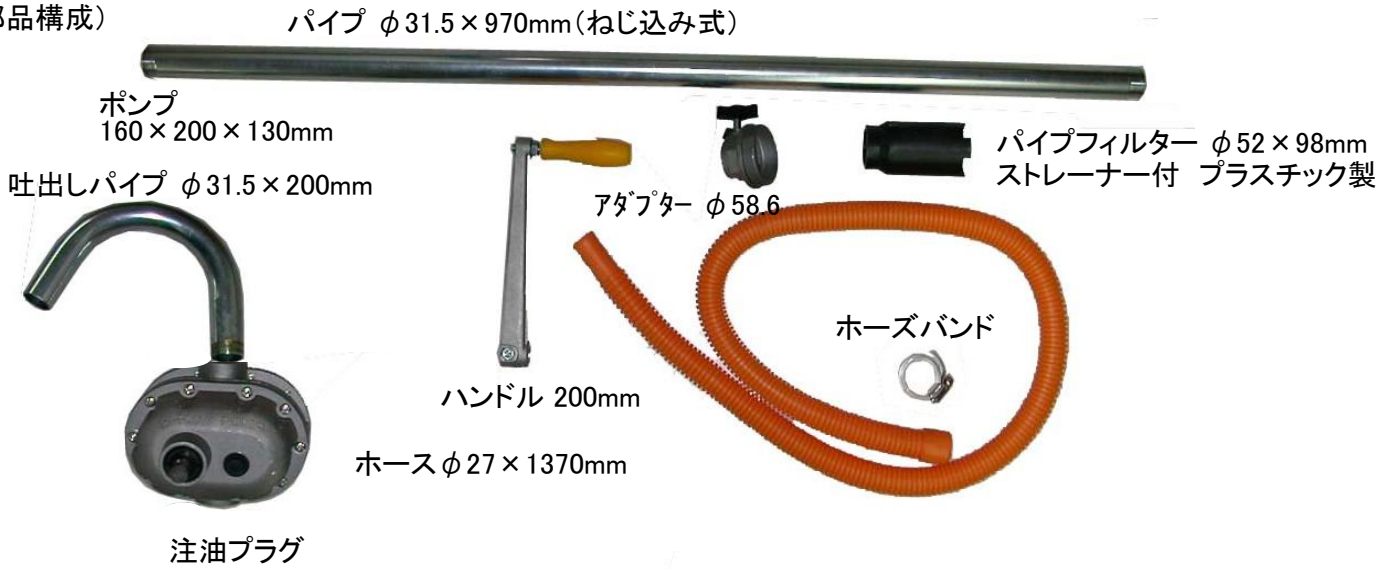

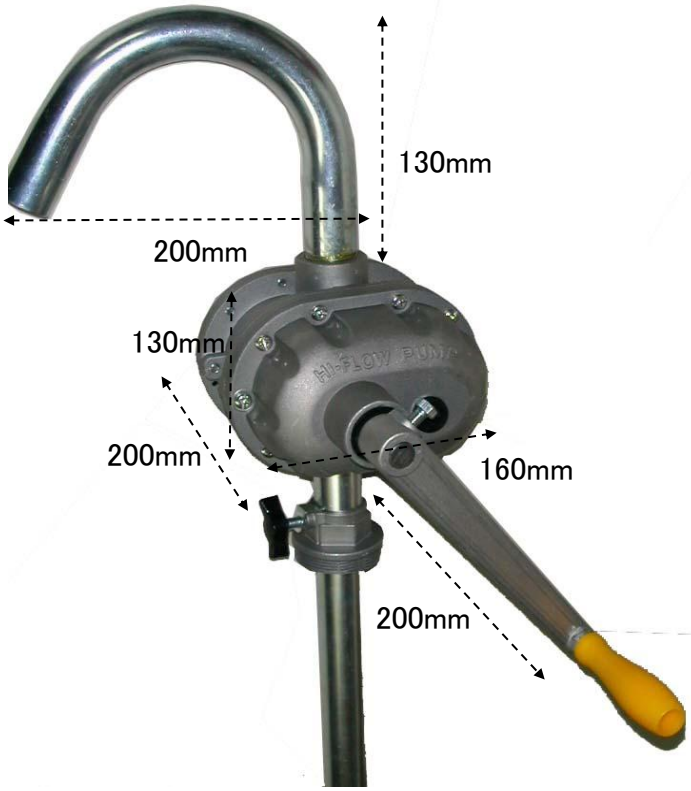

25.Feb.