EA991GB－5（オイルジョッキ）

〈仕様〉

・容量‥‥5ﾘｯﾄﾙ

・亜鉛メッキ仕上げ

・材質… 鉄

〈寸法図〉

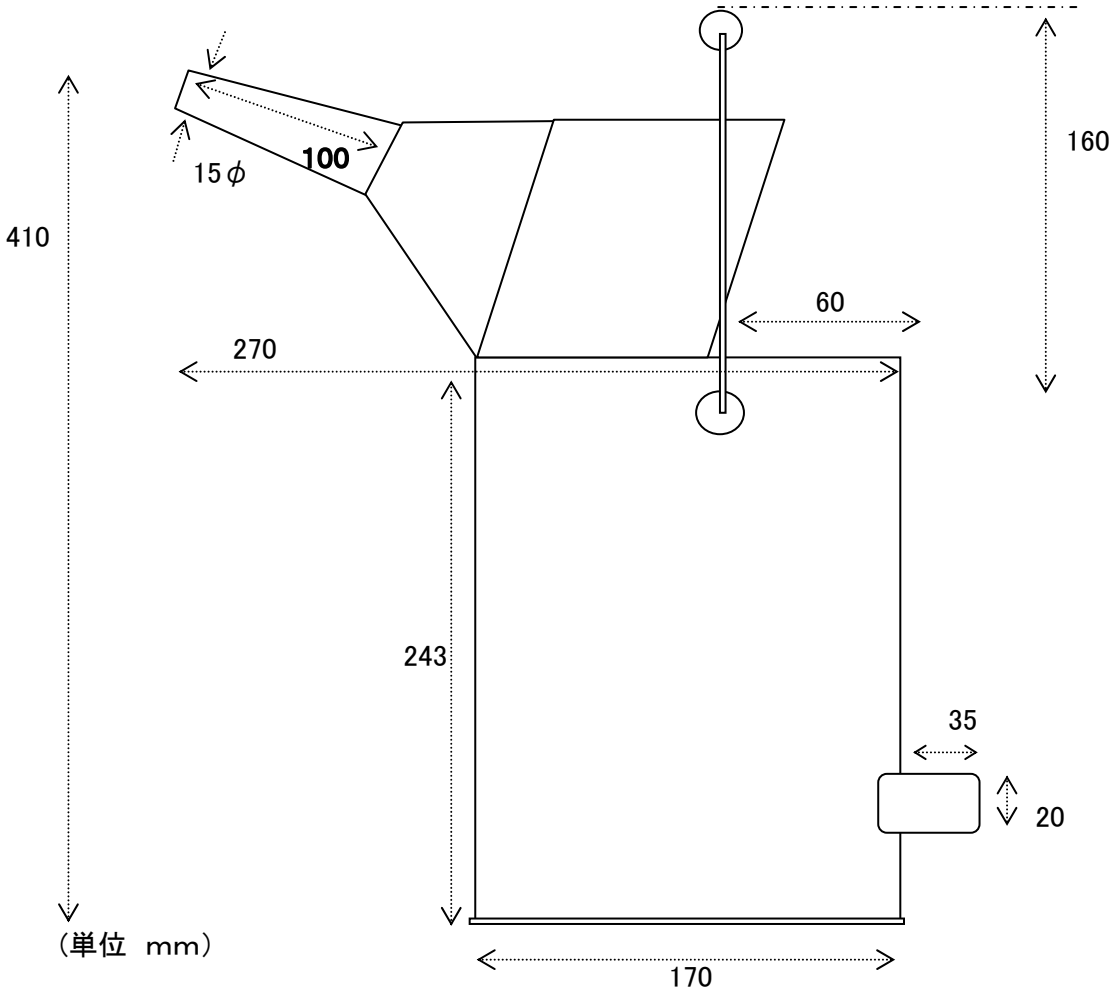

1999，9，17.
現行形状