記号	年月日	訂正記事	係

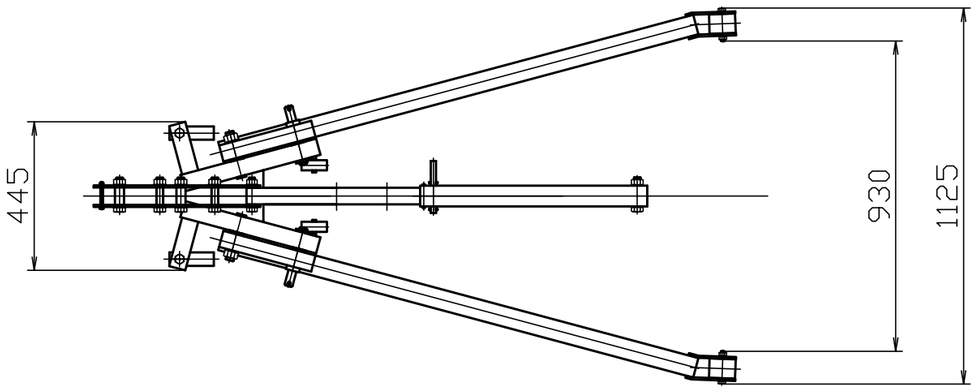

品番　：　SMC−500
つり上げ荷重　：　500kg
外観　：　黄色塗装
自重　：　130kg

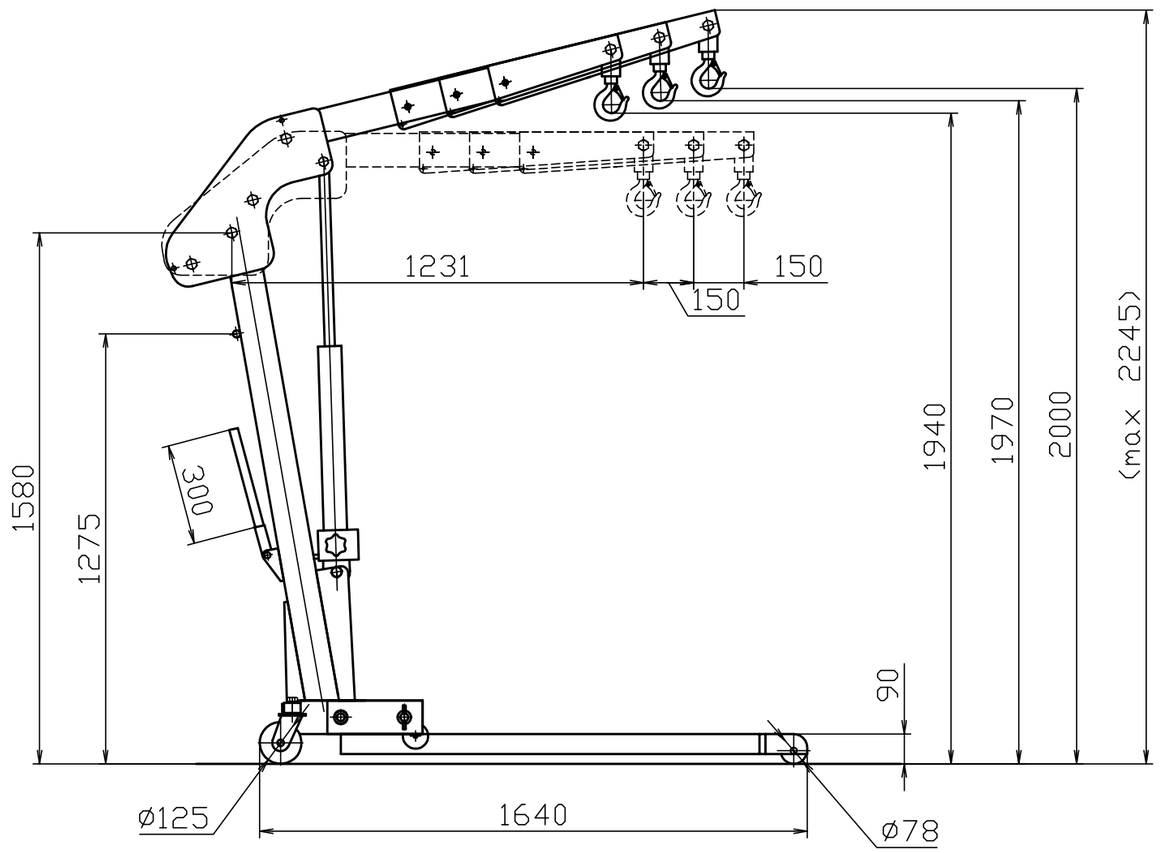

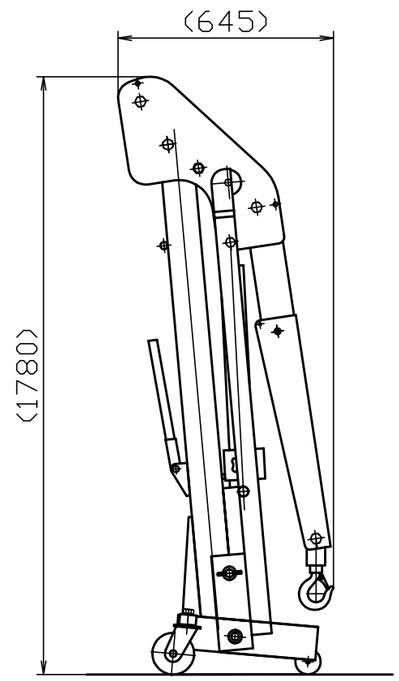

関連規格	製造規格	品名	マルチクレーン SMC−500	日付	2014年10月20日		
				図番	SMC500	尺度	free
材質	SS400	かたさ		承認	検印	検印	設計

株式会社 スーパーツール
TEL (072) 236-5521
FAX (072) 235-4531