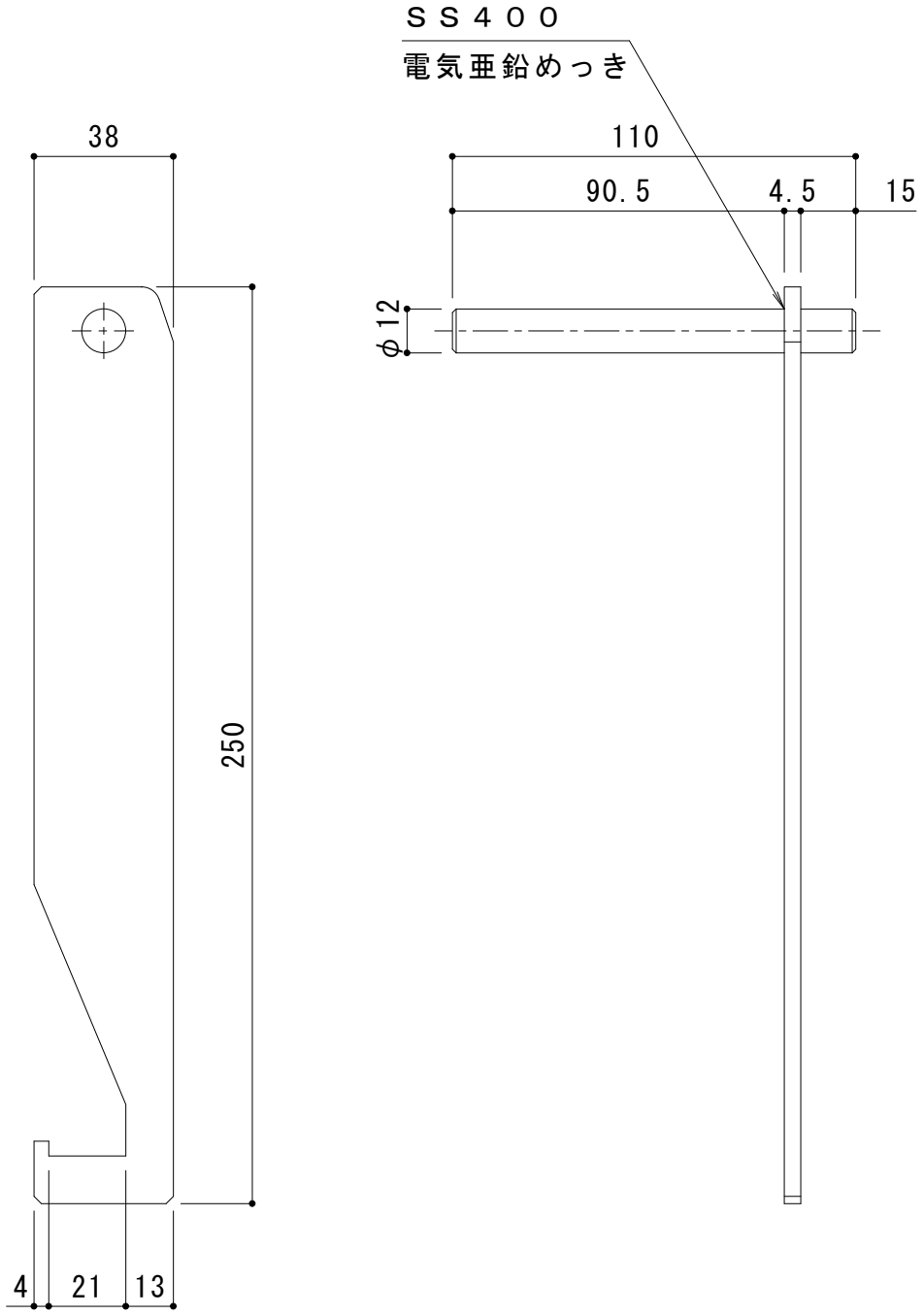

訂正	年・月・日	内容	製図	検図	工事名称
	・　・				
	・　・				図面名称　Ｅ型　開閉ハンドル
	・　・				

備考	製図	検図	作成年月日	カネソウ株式会社
	加藤憲計	田畑　純	縮尺　１：２	図番　４ＲＥ２５５３