すべて取扱中止になりました

EA995AA－65，－66　ダストカートフレーム

● 集積・運搬用
● 自立したまま厚さ16cmに折りたためる、場所を取らない運搬カート

品　　番	規　格	サイズ（W×D×H）mm	重量（kg）
EA995AA-65	小（121L）	610×585×820	7．2kg
EA995AA-66	大（222L）	720×653×970	8．2kg

● 折りたたみ式　　● 連結式
● 材質
　φ22．2mmスチールパイプにクロームメッキ
● バンパー直径　100mm　　● φ75キャスター付

◆ 収納量（専用袋使用（EA995AA-67,-68）で、目安値）

品　　番	あきかん（350ml）	PETボトル（500ml）
EA995AA-65	約182本	約97本
EA995AA-66	約333本	約178本

自立タイプ

自立したまま折りたためるので、
収納場所を取らず、数台まとめて

連結できます

2台、3台と簡単に連結できるので
移動がスムーズです

エレベーターに積載する事も可能です

＜サイズ＞

EA995AA-65

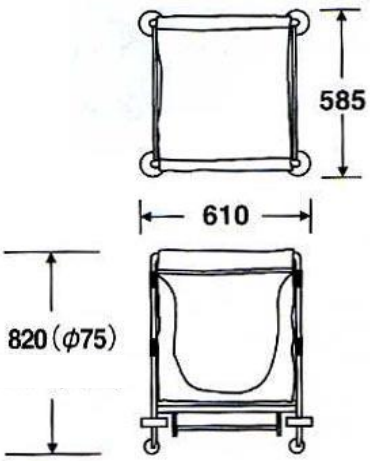

EA995AA-66

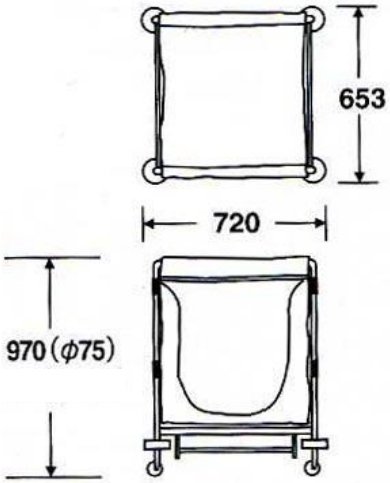

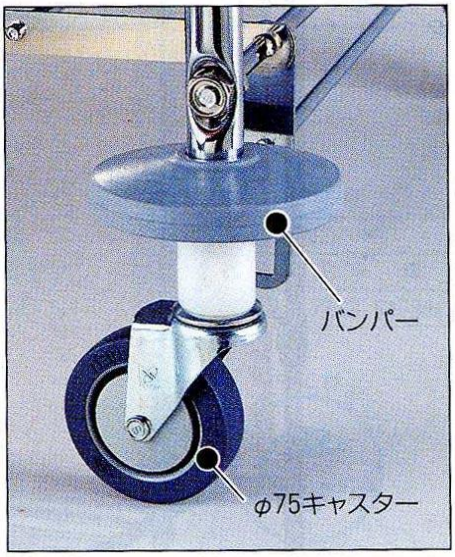

作業中や移動中に壁などを
いためない大型バンパー。
キャスターは老化しにくく
床を汚しにくいオレフィン系エラストマーを使用