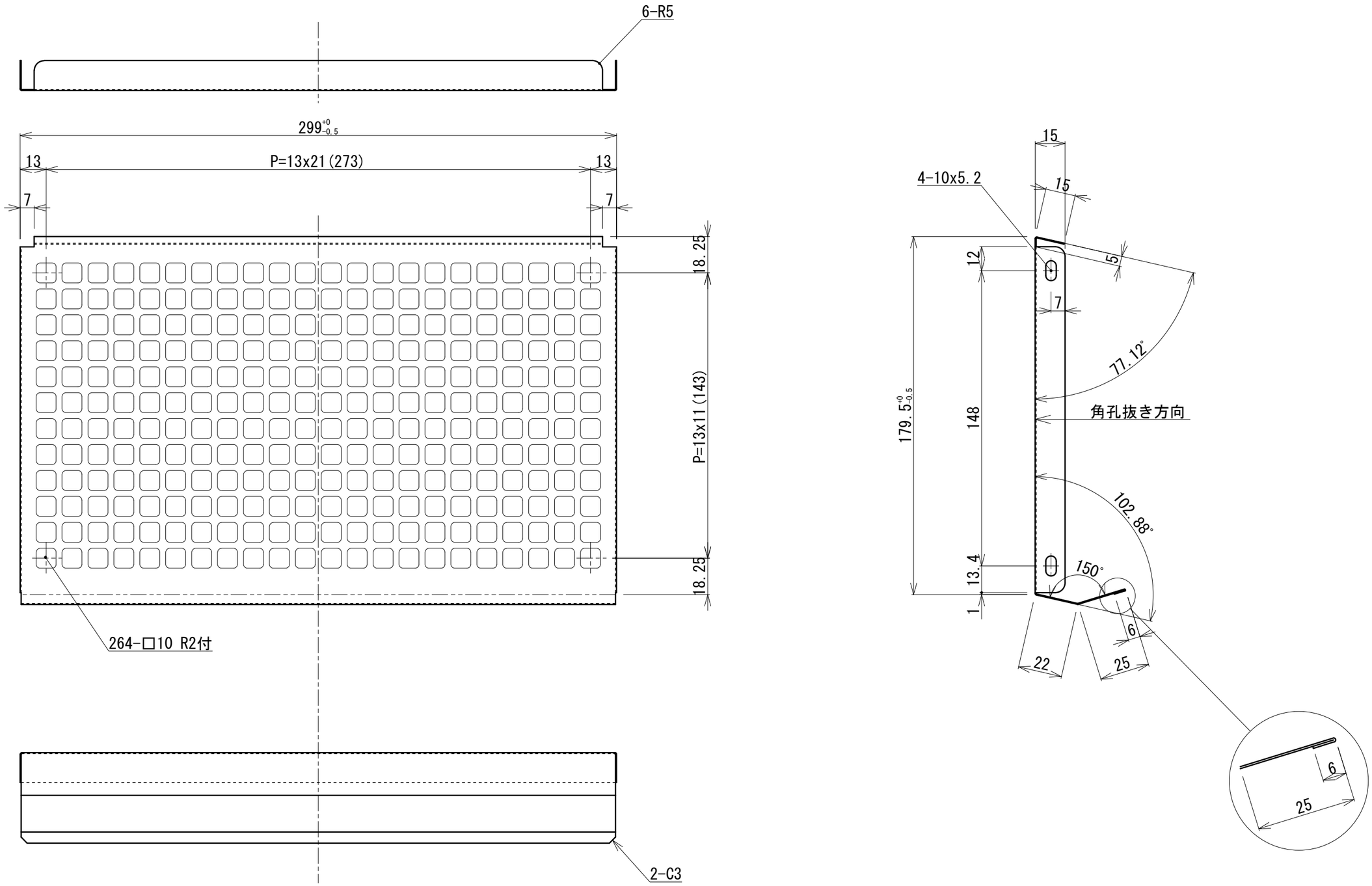

CHANGE DATE	K.G.Y PRODUCTS	MAIN MATERIAL SUS304 t0.5	1 SET. 1 PCS	SCALE 1/2	DRAW NO. SF10101602Y	SHEET NO.
CHANGE DATE	TITEL ステンレスフード SF300用 防鳥部品	FINISH PAINT	OTHER			02
DATE 2010年10月16日		COLOR				