EA275R部品図
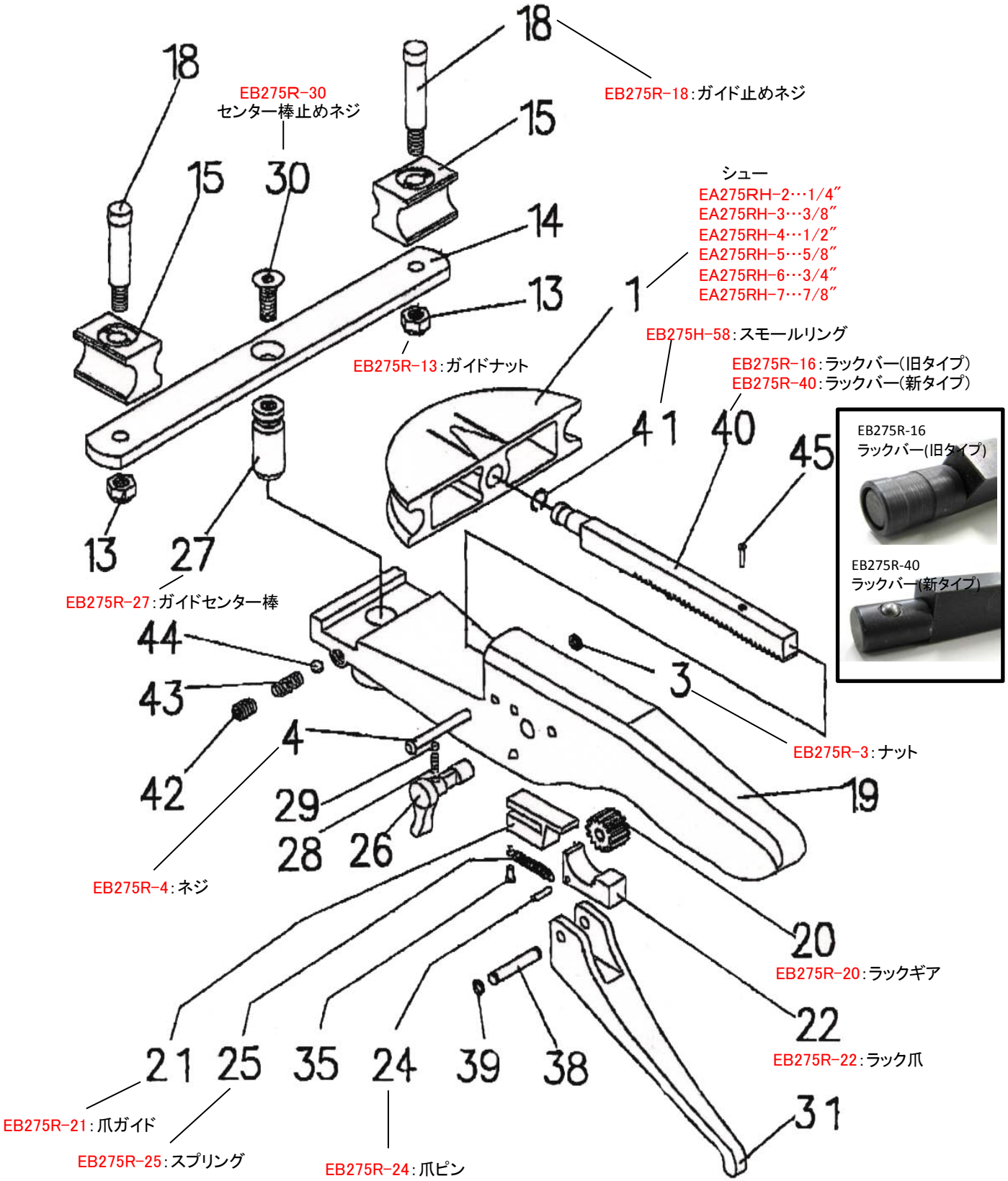
EB275H-45
<前モデル>シュー用蝶ネジ