品番：EA968DM-3

品名：50W/30Ω 制動用外部抵抗(SBA-IR用)

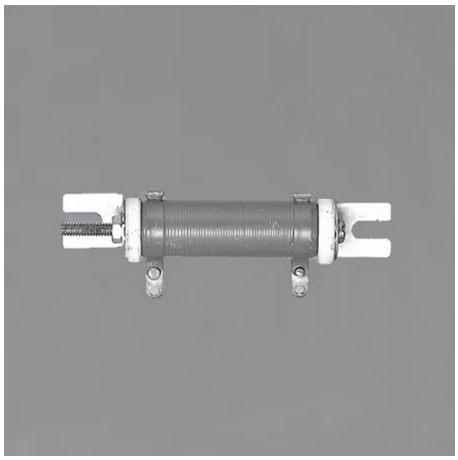

販売価格	980円（税抜）／ 1,078円（税込）		
カタログ価格	980円（税抜）／1,078円(税込)		
在庫数	最新在庫：0　（2025/12/15 11:59現在）		
商品入数	1	販売単位	個
カタログページ	1266ページ		

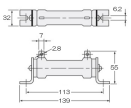

仕様

メーカー	SPG	型番	SR30H50
抵抗	30Ω	定格出力	50W
使用条件	60W･90W		
SBA-IR用			
ブレーキパック用			
スピードコントロールパックの瞬時停止、60W以上のモーター用としてご使用下さい。			
ブレーキパックでモーター容量(60W･90W)を組み合わせて使用する時は必ず外部抵抗が必要になります。			

株式会社エスコ
大阪府大阪市西区立売堀3丁目8番14号　06-6532-6226（代表）
© 2018 ESCO Co.,Ltd.